Raumgliederungssystem
Room Partitioning System

rossoacoustic®

DESIGN PLUS

Innovationspreis Architektur + Office

Innovationspreis Textil und Objekt

German Design Award NOMINEE 2014

interior innovation award 2014 Winner

member of Rat für Formgebung German Design Council

Fraunhofer Institut Bauphysik

Rossoacoustic wurde in Zusammenarbeit mit dem Fraunhofer Institut für Bauphysik - Stuttgart entwickelt.

Rossoacoustic was developed in collaboration with the Fraunhofer Institute for Building Physics - Stuttgart.

DGNB

Nimbus Group ist Gründungsmitglied der Deutschen Gesellschaft für Nachhaltiges Bauen (www.dgnb.de)

Nimbus Group is founding member of the German Sustainable Building Council (www.dgnb.de)

Fraunhofer IAO

Nimbus Group ist offizieller Projekt-Partner „Office 21" beim Fraunhofer IAO, Stuttgart

Nimbus Group is the official partner in the „Office 21" project for the Fraunhofer IAO in Stuttgart.

acousticgroup RAUMAKUSTIK GESTALTEN

Nimbus Group ist Mitglied der acousticgroup

Nimbus Group is member of the acousticgroup

RAUMGLIEDERUNGSSYSTEM

ROOM PARTITIONING SYSTEM

rossoacoustic®

BÜROS SIND UNSERE BÜHNE. WIR SORGEN FÜR MEHR RUHE UND KONZENTRATION AM ARBEITSPLATZ. OFFICES ARE OUR STAGE. WE MAKE WORKPLACES QUIETER AND HEIGHTEN CONCENTRATION LEVELS.

AKUSTIK ALS HERAUSFORDERUNG FÜR DIE MODERNE INNENARCHITEKTUR

Wir leben in einer Umwelt, die stark kommunikationsorientiert ist.

Schallharte Räume in modernen Gebäuden, offene Großräume und ein hoher Einsatz von Bürotechnik tragen dazu bei, dass die Sensibilität gegenüber Lärm und Geräuschen immer häufiger überreizt wird.

Im Bereich der Innenarchitektur wird vor allem über Einrichtung, Farben und Beleuchtung nachgedacht. Darüber hinaus ist die Raumakustik eine wesentliche Komponente, die für Architekten, Innenarchitekten und Planer zunehmend im Vordergrund steht.

Ein angenehmes akustisches Umfeld hat nachweislich positive Auswirkungen auf das persönliche Wohlbefinden und die Leistungsfähigkeit in Räumen, in denen Menschen viele Stunden täglich leben, arbeiten, hören und kommunizieren.

ACOUSTICS AS A CHALLENGE FOR MODERN INTERIOR ARCHITECTURE

We live in a world which is strongly aligned to communication.

Reverberant rooms in modern buildings, large open-plan spaces and a proliferation of office technology are placing an increasingly heavy burden on human sensitivity to sound and noise.

In the area of interior architecture, primary consideration is normally given to furnishings, colours and lighting. But interior acoustics is also an important component. It is central for architects, interior architects and planners.

An acoustically pleasing environment is known to have positive effects on personal well-being and productivity in rooms where people live, work, hear and communicate for many hours every day.

EIN KLANGOPTIMALES UMFELD SCHAFFEN

Kreative Raumakustik ist die Herausforderung, den Spielraum für die Gestaltung von Räumen mit akustischen Elementen auszuloten und sinnvoll zu nutzen.

Das Ziel ist die akustische Strukturierung des Raumes und die Schaffung eines klangoptimalen Umfelds, das der Nutzung des Raums entspricht.

CREATING AN ACOUSTICALLY OPTIMUM ENVIRONMENT

Creative room acoustics needs to be applied to the challenge involved in exploring and making appropriate use of the leeway for designing rooms with acoustic elements.

The aim is to acoustically structure the room and create an acoustically optimum environment corresponding to the purpose for which the room in question is used.

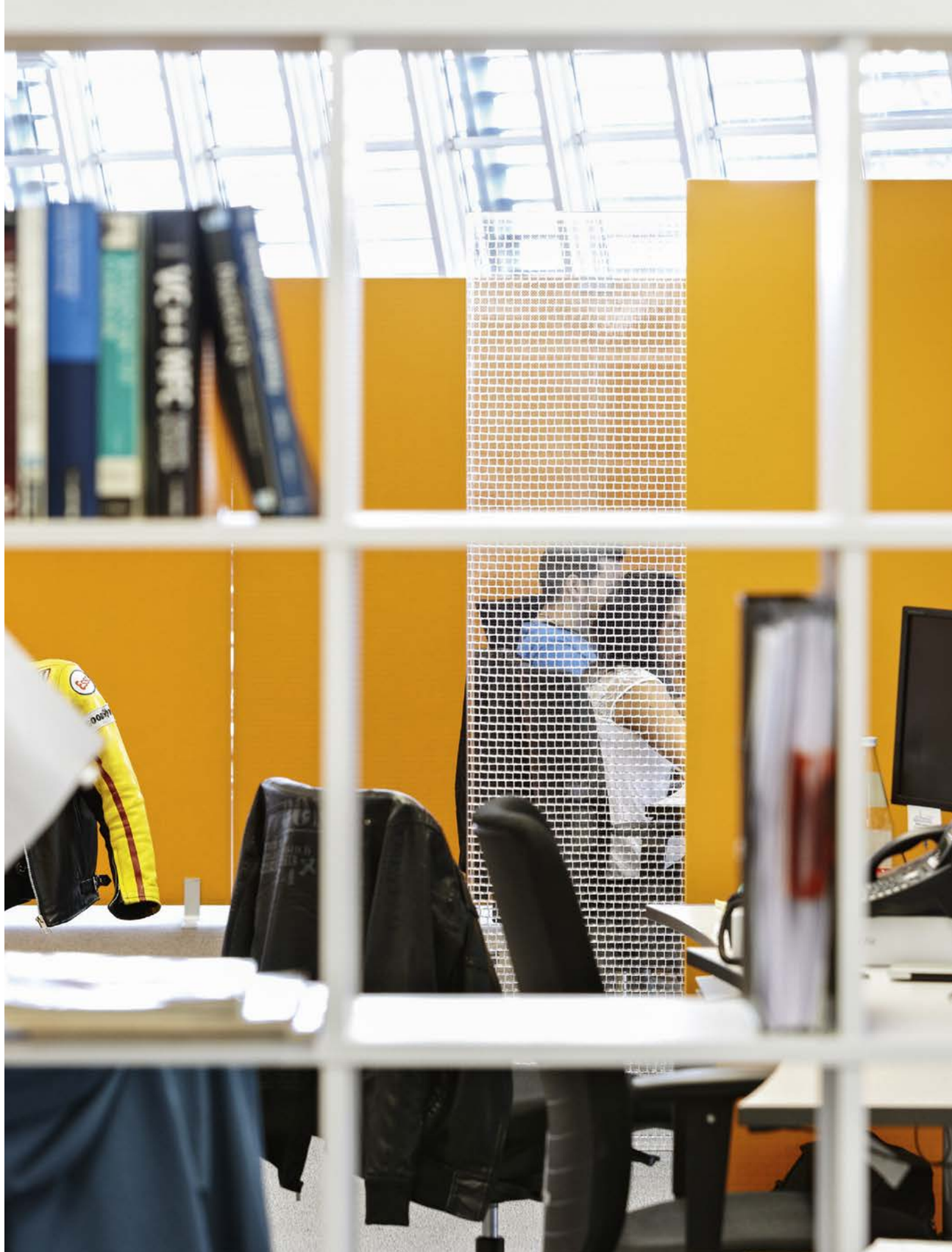

INHALT / CONTENTS

2 – 5	BÜROS SIND UNSERE BÜHNE	OFFICES ARE OUR STAGE
08	FUTURE WORK	FUTURE WORK
12 – 13	SCHALLMASKIERUNG	SOUND MASKING
14 – 15	LICHT TRIFFT AKUSTIK	LIGHT MEETS ACOUSTICS
16	SYSTEM	SYSTEM
20 – 27	ROSSACOUSTIC SYSTEM GESAMTÜBERSICHT	ROSSACOUSTIC SYSTEM SYSTEM OVERVIEW
28	ACOUSTIC	ACOUSTIC
30 – 37	TP30 KNIT	TP30 KNIT
38 – 39	TP30 WOOL	TP30 WOOL
40 – 45	CP30 / CP30 BASIC	CP30 / CP30 BASIC
46	SOLITAIRE	SOLITAIRE
48 – 61	BESCHLAGSERIE SOLITAIRE	SOLITAIRE BINDER SERIES
62	TEAM	TEAM
64 – 81	BESCHLAGSERIE TEAM	TEAM BINDER SERIES
82	TEAM TOOLS	TEAM TOOLS
84 – 105	ORGANISATIONSSERIE	ORGANISATION SERIES
106	INDIVIDUAL	INDIVIDUAL
108 – 111	INDIVIDUALISIERUNG	INDIVIDUALIZATION
112	BEHÄNGE	HANGINGS
112 – 113	ROSSOACOUSTIC BEHÄNGE	ROSSOACOUSTIC HANGINGS
114	INSPIRATIONEN	INSPIRATIONS
116 – 143	ROSSOACOUSTIC	ROSSOACOUSTIC
144	PLANUNG	PLANNING
146 – 167	PLANUNGSHILFEN	PLANNING ASSISTANCE
168 – 195	BESTELLINFORMATION	ORDER INFORMATION
196 – 201	NIMBUS GROUP	NIMBUS GROUP
202	IMPRESSUM	IMPRINT

FUTURE WORK

ZUKUNFTSARBEIT / FUTURE WORK

„**Die zeitgenössische Architektur** muss sich in ihrer Entwicklung immer neuen inhaltlichen Themen zuwenden. Eine der Herausforderungen, denen wir uns stellen müssen, ist die Frage der Nachhaltigkeit.

Nachhaltigkeit jedoch nicht nur in der Berücksichtigung des laufenden Energiebedarfs, sondern in einer ganzheitlichen Betrachtung der gesamten energetischen Bedürfnisse unserer gebauten Umwelt – vom Bau, über den Betrieb, über den Unterhalt bis hin zur Entsorgung bzw. Umnutzung unserer Bauten.

Dies führt zwangsläufig zum verantwortlichen Einsatz weniger, ausgewählter Materialien, die wir entweder sauber entsorgen oder, besser noch, weiterverwenden können, wenn wir Gebäude einem zweiten, sogar dritten „Leben" zuführen wollen. Dies bedingt zunehmend die Arbeit mit generell offeneren und damit **flexibleren Strukturen.** Wir kommen mehr zu Open-Office-Lösungen und auch die Arbeits-/ und die Wohnwelt gleichen sich immer mehr an.

Die wenigen verwendeten Materialien müssen daher mehr leisten. Eine besondere Achtsamkeit gilt hier der Akustik. Denn durch die vermehrte Verwendung schallharter Materialien, wie große Glasfassaden zur Tageslichtoptimierung und leicht zu reinigende Oberflächen, stehen kaum mehr Bauteile für die Akustik zur Verfügung. Wir müssen also die Möbel, die festen wie die mobilen Raumtrennsysteme, den Sicht- und Blendschutz und selbst die Leuchten **akustisch wirksam** machen."

Stefan Behnisch
Behnisch Architekten

"If it wants to move forward, **contemporary architecture** must continually address new issues.

One of the challenges we have to face is the question of sustainability - not only by looking at ongoing energy needs but also by holistically considering the entire energy requirements of our built environment - from its construction and use to maintenance, disposal or conversion.

This necessarily leads to the responsible use of fewer, selected materials, which can either be cleanly disposed of or, even better, re-used when we want to give buildings a second „life" or even a third one.

All this increasingly necessitates working with generally more open and therefore more **flexible structures.** Indeed, we are increasingly making use of open-office solutions, and the world of work and living are also converging.

The few used materials must therefore accomplish more. Special attention must be paid to the acoustics, the reason being that the increased use of acoustically hard materials such as large glass facades for more daylight and easy-to-clean surfaces means that hardly any parts of a building are available for acoustic purposes. We must therefore make other things more **acoustically active:** furniture, fixed and movable partitions, privacy screens and glare protection elements, and even the luminaires themselves."

„Wir werden in den kommenden Jahren eine Flexibilisierungswelle im Hinblick auf die Orte, an denen Büro- und Wissensarbeit stattfindet, erleben. Getrieben wird diese Entwicklung vom Wunsch der Mitarbeiter, Arbeitsleben und Freizeit optimal miteinander zu verbinden. Für **Büroarbeitsumgebungen** bedeutet diese Entwicklung, dass diese nicht nur aufgrund der geringeren Anwesenheit flexibel genutzt werden, sondern auch einen für die Mitarbeiter tatsächlich erlebbaren positiven Effekt auf ihre Leistungsfähigkeit und ihr Wohlbefinden haben müssen."

Dipl.-Ing. Stefan Rief
Leiter Competence Center Workspace Innovation Fraunhofer IAO, Stuttgart
Head of Competence Center Workspace Innovation Fraunhofer IAO, Stuttgart

"In the years to come, we will experience a wave of flexibilisation with regard to the places where office work and knowledge work take place. It will be driven by the employees' wish to optimally integrate work and leisure time. This means that **office environments** will have to be used flexibly, and not only because of the low number of staff present; they will also have to have a palpably noticeable positive effect on employee performance and well-being."

„Kommunikationsintensiv genutzte Räume wie zum Beispiel Mehrpersonenbüros, Konferenz- und Schulungsräume, aber auch Foyers und Restaurants sind akustisch dadurch gekennzeichnet, dass sie durch menschliche Stimmen angeregt werden.

In Büros werden in der Bundesrepublik Deutschland Millionen Arbeitsstunden verbracht. Oft sind dabei die Arbeitswerkzeuge ‚menschliche Stimmen' auch die größten Störfaktoren. Neue **wissenschaftliche Erkenntnisse** belegen, dass gesprochene Inhalte die kognitive Leistungsfähigkeit im Büro deutlich senken und die empfundene Behaglichkeit reduzieren.

Diese wirtschaftlichen Verluste gilt es mit organisatorischen und akustischen Mitteln zu minimieren."

Dipl.-Ing. Horst Drotleff
Fraunhofer-Institut für Bauphysik, Stuttgart, Abteilung Akustik
Fraunhofer Institute for Building Physics, Stuttgart, Acoustics Department

"Spaces that see a great deal of communication such as multi-person offices, conference rooms and training rooms as well as foyers and restaurants are acoustically characterised by the fact that they are enlivened by human voices.

Millions of working hours are spent in offices in Germany. And 'human voices' as tools are often the biggest source of annoyance. New **scientific insights** show that spoken information considerably lowers cognitive capacity in offices and reduce the felt level of comfort.

Our aim must be to minimise these economic losses by means of appropriate organisational and acoustic measures."

ZUKUNFTSTHEMA SCHALLMASKIERUNG

Zur Schaffung leistungsfördernder und behaglicher raumakustischer Bedingungen in Mehrpersonenbüros stehen grundsätzlich die **physikalischen Prinzipien** Schallabsorption, Schallschirmung und Schallmaskierung zur Verfügung. Die Bereiche Schallabsorption und Schallschirmung deckt Rosso mit seinen Rossoacoustic-Systemen CP30 und TP30 seit vielen Jahren auf hohem Niveau ab. Mit der Schallmaskierung rundet Rosso zum einen sein Portfolio ab, zum anderen kommen mit vielen neu entwickelten Produkten – wie etwa einer schallmaskierenden Leuchte – in naher Zukunft Lösungen zum Einsatz, die beide Kompetenzbereiche der Nimbus Group – Licht (Nimbus) und Akustik (Rossoacoustic) – vereinen.

Bei der **Schallmaskierung** geht es hauptsächlich darum, dass der Verständlichkeit von „herumschwirrenden", verständlichen Sprachinhalten im Großraumbüro, die bei **konzentrierter Arbeit** stören, entgegengewirkt wird. Umfragen unter in Mehrpersonenbüros tätigen Menschen, wodurch sie sich bei der Arbeit subjektiv am stärksten gestört fühlen, liefern regelmäßig die Antwort „Sprache, die man ungewollt mithören muss".

Auch Tests haben zu der Erkenntnis geführt, dass Sprache im Büro ein Störsignal ist und zu deutlichen Leistungseinbußen führt. Eine Schallmaskierung, die etwa durch ein **Rauschsignal** den störenden Inhalt der Sprache unverständlich macht, führt zu einer höheren Leistungsfähigkeit.

SOUND MASKING – THE TOPIC OF THE FUTURE

There are basically three **physical principles** that can be exploited to create performance-enhancing and comfortable acoustic conditions in offices shared by a number of people: sound absorption, sound shielding and sound masking. For many years now, Rosso has successfully covered the fields of sound absorption and sound shielding with its Rossoacoustic CP 30 and TP 30 systems. Rosso is now set to round off its portfolio with sound masking and, on the other hand, with many newly developed products – such as a sound-masking luminaire – solutions will soon be in use that combine the Nimbus Group's two areas of expertise – light (Nimbus) and sound (Rossoacoustic).

The purpose of sound masking is mainly to counter the intelligibility of speech which „buzzes around" in open-plan offices and disturbs **employees' concentration**. When people working in open-plan offices are surveyed regarding the greatest subjective disruption to their work, they regularly answer „speech that I can't help hearing".

Tests have also discovered that speech in the office is a disruptive factor and has a significant negative impact on performance. **Sound masking**, which for example makes speech unintelligible by means of a noise signal, enhances performance.

„In der Praxis der Bürogestaltung, insbesondere von Mehrpersonen- und Großraumbüros, hat sich in den letzten Jahren ein **Paradigmenwechsel** vollzogen, der den Inhalt der noch gültigen Richtlinie VDI 2569 „Schallschutz und akustische Gestaltung in Büro" von 1990 unausgewogen und einige Aussagen sogar fragwürdig erscheinen lässt. Die Richtlinie wird deshalb momentan grundlegend überarbeitet. Einem Entwurf ist zu entnehmen, dass künftig nicht mehr nur der reine Pegel von Geräuschen, sondern beispielsweise auch die Verständlichkeit in Abhängigkeit von der Entfernung zu einem Sprecher betrachtet werden. **Maskierungsgeräusche** als Möglichkeit zur Beeinflussung (Minderung) der Sprachverständlichkeit werden thematisiert."

Michael Leistner
Fraunhofer-Institut für Bauphysik, Stuttgart, Abteilung Akustik
Fraunhofer Institute for Building Physics, Stuttgart, Acoustics Department

"In the last few years a paradigm shift has taken place in office design, especially in the design of group and open-plan offices. In the light of this shift, the content of the still valid VDI 2569 guideline "Sound protection and acoustical design in offices" appears somewhat unbalanced and some of its statements even seem rather questionable. The guideline is therefore currently undergoing fundamental revision. According to a draft version of the new guideline, in future not only noise levels alone will be taken into account but also, for example, intelligibility in relation to the distance to a speaker. There is discussion of using masking noises as way of influencing (reducing) speech intelligibility."

Fraunhofer IBP Institut Bauphysik

nimbus
rossoacoustic®

LICHT TRIFFT AKUSTIK

Auf der internationalen Leitmesse für Office & Objekt in Köln, der Messe Orgatec 2014, präsentiert die Nimbus Group mit ihren Marken Nimbus (Licht) und Rossoacoustic (Akustik) erstmals eine **schallmaskierende LED-Arbeitsplatzstehleuchte.**

Zusammen mit dem Fraunhofer-Institut für Bauphysik (IBP) entwickelt die Nimbus Group eine behagliche und nutzerfreundliche Lösung zur Schallmaskierung. Ziel ist es, den Arbeitsplatz direkt zu beschallen, ohne dass wiederum die benachbarten Kollegen zu sehr durch das Schallmaskierungssignal beeinträchtigt werden.

Die Nimbus Group geht bei der Entwicklung neue Wege: In eine LED-Stehleuchte, die direkt am persönlichen Arbeitsplatz steht, wird auf dem Leuchtenkopf ein konventioneller Lautsprecher und an der Unterseite ein parametrischer Ultraschall-Lautsprecher integriert. Der indirekt nach oben gerichtete „konventionelle" Lautsprecher sorgt für ein leises, kaum wahrnehmbares Grundrauschen im Raum. Der nach unten gerichtete sogenannte Richtlautsprecher sendet sein **Maskierungssignal** ganz gezielt in eine Richtung und formt eine persönliche Hörzone um den Nutzer. Der vom Indirekt-Schall-Lautsprecher getrennt geschaltete und ausrichtbare Direkt-Schall-Lautsprecher nutzt Überschallwellen, um dem Hörer einen gezielten Klangstrahl zu senden. Die Signale, die über den Richtlautsprecher ablaufen, können zudem **vom Mitarbeiter beeinflusst** werden, sowohl was die Lautstärke als auch die Signalart anbelangt – und das intuitiv via Bluetooth über ein Smartphone oder einen Tablet-PC.

Durch die Integration dieser hocheffizienten Direktbeschallung wird erreicht, dass der ausgesendete Indirekt-Schall im Raum deutlich leiser sein kann als beim sogenannten „großflächigen Rauschen" bei dem, wie etwa in den USA üblich, ein Maskierungssignal über das gesamte Großraumbüro eingespielt wird. Diese Entwicklung wird zu einer höheren Nutzerakzeptanz führen.

LIGHT MEETS ACOUSTICS

For the first time ever, the Nimbus Group will be presenting a **sound-masking floor-standing LED workplace luminaire** with its brands Nimbus (light) and Rossoacoustic (acoustics) at the Orgatec 2014 fair in Cologne, the world's leading fair for the office and facilities.

Together with the Fraunhofer Institute for Building Physics (IBP), the Nimbus Group is developing a comfortable and user-friendly solution for sound masking. The aim is to direct sound straight to the workplace without colleagues at neighbouring workplaces being unduly disturbed by the sound masking signal.

The Nimbus Group is exploring new territory in this development: a conventional loudspeaker has been integrated into the head of an LED floor-standing luminaire positioned directly at a personal workplace; a parametric ultrasonic loudspeaker has been installed on the underside. The upper "conventional" speaker emits a quiet, hardly perceivable background noise in the room. The downward facing parametric ultrasonic speaker transmits its **masking signal** in one predetermined direction and forms a personal hearing zone around the user. The direct sound loudspeaker is wired separately from the indirect sound loudspeaker; its position is adjustable and it uses ultrasonic waves to transmit a targeted beam of sound to the user. By means of Bluetooth via a smartphone or tablet PC, the **employee can intuitively influence** both the volume and the type of signal transmitted by these so-called directional loudspeakers.

Integration of this highly efficient direct sound system can make the indirect sound in the room much quieter than when using so-called "wide-area noise" as is usual in the USA, where a masking signal is emitted across the whole open-plan office. This development will lead to higher user acceptance.

FUNKTIONSPRINZIP SCHALLMASKIERENDE LED-ARBEITSPLATZSTEHLEUCHTE / THE PRINCIPLE BEHIND SOUND-MASKING LED WORKPLACE LUMINAIRES AND THE ROOM ACOUSTICS

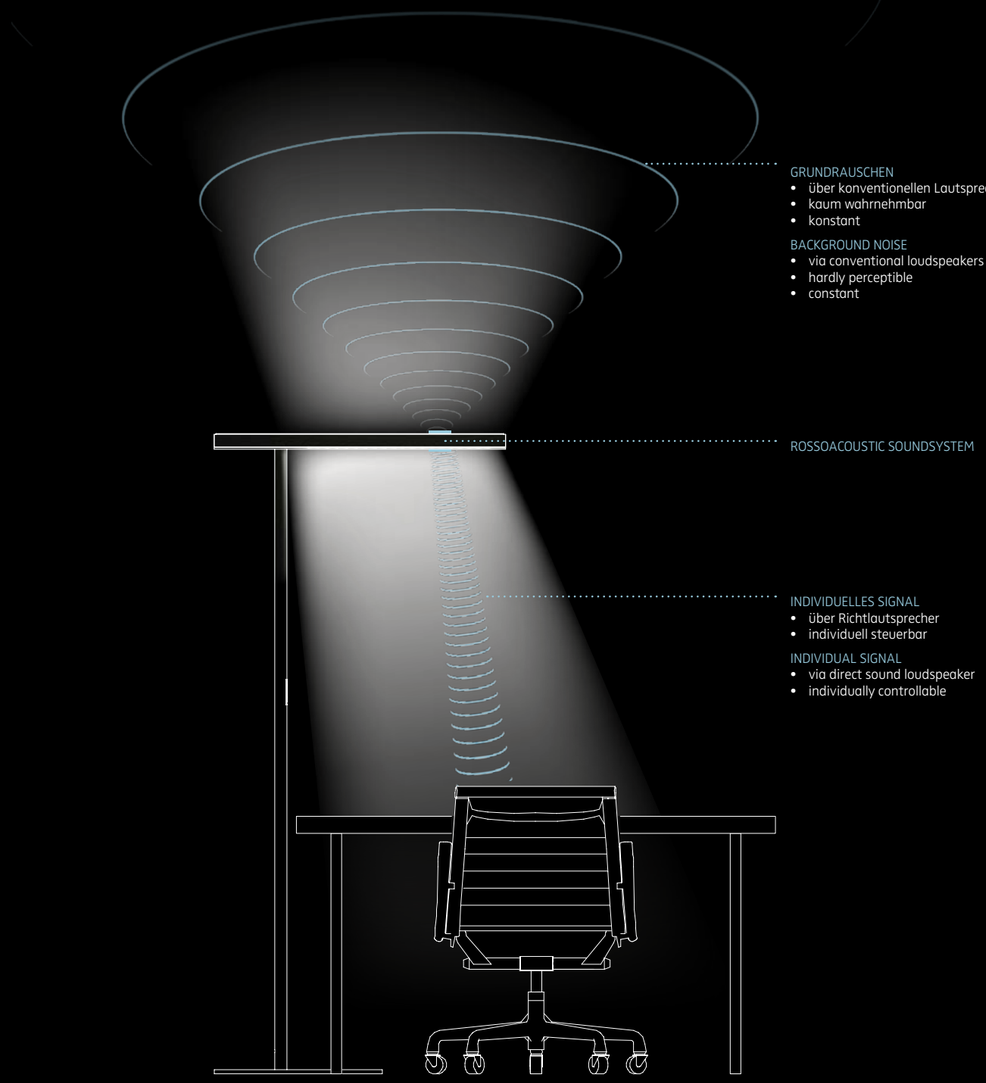

Als Versuchsträger für die schallmaskierende Leuchte wurde die Nimbus Office Air LED-Stehleuchte adaptiert, die als eine der leistungsfähigsten und effizientesten LED-Arbeitsplatzleuchten in ihrem Segment gilt.

As a demonstrator the Nimbus Office Air LED floor-standing luminaire, regarded as one of the best performing and most efficient LED workplace luminaires in its segment, has been adapted to create the new sound-masking luminaire.

SYS
TEM
rossacoustic

DAS ROSSOACOUSTIC SYSTEM / THE ROSSOACOUSTIC SYSTEM

Das Rossoacoustic System ist ein speziell konzipiertes Raumgliederungssystem. Mit ihm lässt sich eine perfekte Raumarchitektur schaffen und damit hohe Arbeitseffizienz erreichen.

Einfach aufgebaut, einfach umgebaut. Transparent oder mit farbigen Hüllen, schallabsorbierend und schallschirmend. Damit kann sich Ihr Büro auf entscheidende Vorteile einrichten: mehr Attraktivität, mehr Flexibilität und mehr Effizienz!

Die Rossoacoustic Membrankörper wurden in einem technologisch aufwendigen Forschungs- und Entwicklungsprojekt in Zusammenarbeit mit dem Fraunhofer-Institut für Bauphysik, Stuttgart entwickelt.

The Rossoacoustic System is a room dividing system based on a special concept – nothing could better complement the creation of perfect room architecture and a high level of working efficiency. It divides rooms and improves room acoustics.

Simple to install and simple to rearrange. Translucent or incased in color, sound absorbing and sound shielding. It can deliver substantial advantages for the spatial layout of your office, making it more attractive, more flexible and, above all, more efficient!

The Rossoacoustic membrane body was developed in a technologically extensive research and development project in cooperation with the Fraunhofer Institute for Building Physics, Stuttgart.

IHK Region Stuttgart (DE)
Rossoacoustic TP 30 KNIT

Chamber of Commerce and Industry for the Stuttgart region (DE)
Rossoacoustic TP 30 KNIT

FLEXIBLE RAUMGESTALTUNG UND EIN OPTIMALES AKUSTISCHES UMFELD/ FLEXIBLE ROOM DESIGN AND AN OPTIMUM ACOUSTIC ENVIRONMENT

Flexible Raumgestaltung ist eine Herausforderung an die moderne Architektur, die in den unterschiedlichsten Bereichen gestellt wird. Flexible Raumgliederungssysteme sind hier eine optimale Lösung. Sie wirken aber nur dann, wenn es gelingt, die räumliche Trennung auch akustisch zu realisieren.

Genau für diese Anforderungen wurde das Rossoacoustic System entworfen. Als modulares System reagiert es flexibel auf unterschiedlichste Anwendungsbereiche und baut auf nur zwei Grundelementen auf:

Dem akustisch wirksamen Paneel bzw. Behang in transparenter oder textiler Ausführung und verschiedenen Beschlägen zur individuellen Gestaltung im Raum.

Flexible room design is a challenge for modern architecture, which is required in a wide variety of areas. Flexible room separation systems are a perfect solution. But they only have an impact if it is also possible to acoustically effect the room separation.

The Rossoacoustic system has been designed for exactly these requirements. As a modular system, it reacts flexibly to different areas of use and is based on only two basic elements:

The transparent or fabric-type acoustic membrane body or hanging and a variety of hangings for individual organisation of the available space.

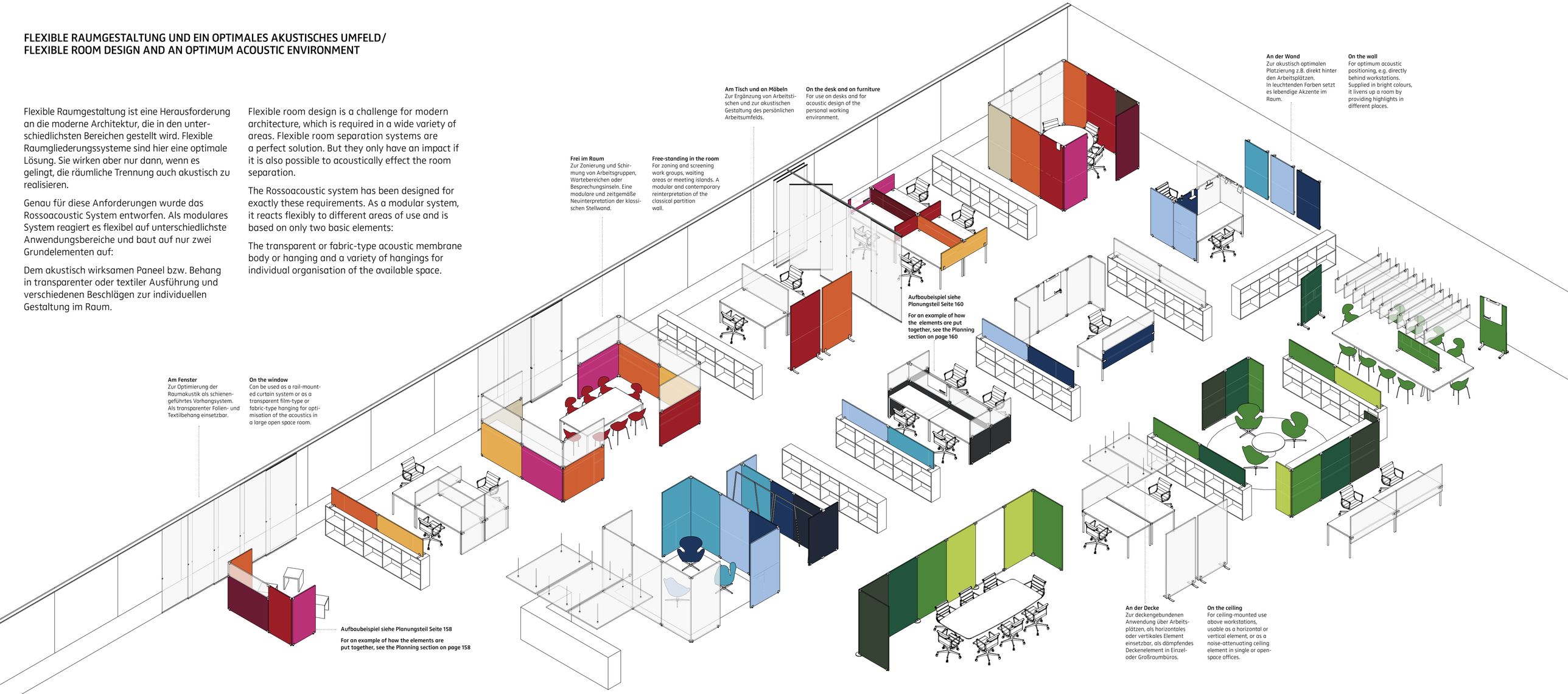

Am Tisch und an Möbeln
Zur Ergänzung von Arbeitstischen und zur akustischen Gestaltung des persönlichen Arbeitsumfelds.

On the desk and on furniture
For use on desks and for acoustic design of the personal working environment.

An der Wand
Zur akustisch optimalen Platzierung z.B. direkt hinter den Arbeitsplätzen.
In leuchtenden Farben setzt es lebendige Akzente im Raum.

On the wall
For optimum acoustic positioning, e.g. directly behind workstations.
Supplied in bright colours, it livens up a room by providing highlights in different places.

Frei im Raum
Zur Zonierung und Schirmung von Arbeitsgruppen, Wartebereichen oder Besprechungsinseln. Eine modulare und zeitgemäße Neuinterpretation der klassischen Stellwand.

Free-standing in the room
For zoning and screening work groups, waiting areas or meeting islands. A modular and contemporary reinterpretation of the classical partition wall.

Aufbaubeispiel siehe Planungsteil Seite 160

For an example of how the elements are put together, see the Planning section on page 160

Am Fenster
Zur Optimierung der Raumakustik als schienengeführtes Vorhangsystem. Als transparenter Folien- und Textilbehang einsetzbar.

On the window
Can be used as a rail-mounted curtain system or as a transparent film-type or fabric-type hanging for optimisation of the acoustics in a large open space room.

Aufbaubeispiel siehe Planungsteil Seite 158

For an example of how the elements are put together, see the Planning section on page 158

An der Decke
Zur deckengebundenen Anwendung über Arbeitsplätzen, als horizontales oder vertikales Element einsetzbar, als dämpfendes Deckenelement in Einzel- oder Großraumbüros.

On the ceiling
For ceiling-mounted use above workstations, usable as a horizontal or vertical element, or as a noise-attenuating ceiling element in single or open-space offices.

AKUSTIK PANEELE / ACOUSTIC PANELS

CP30 / CP30 BASIC

Der Membrankörper von Rossoacoustic CP30 bietet als leichtes und akustisch effektives Raumgliederungssystem die nötige Flexibilität und akustische Schirmung. Einzigartig dabei ist die Tatsache, dass Rossoacoustic CP30 bei seiner akustischen Leistungsfähigkeit gleichzeitig sehr leicht, lichtdurchlässig und sogar durchsichtig ist. Daher können akustisch wirksame Formate eingesetzt werden, ohne auf die gewünschte Sicht zu verzichten.

The membrane body of Rossoacoustic CP30 is a lightweight, acoustically effective space-structuring system, offering the necessary flexibility and acoustic screening. What is unique is the fact that Rossoacoustic CP30, although highly effective in terms of acoustics, is very light, translucent and even transparent. Acoustically effective formats can therefore be used without anyone's view being blocked.

TP30 KNIT / TP30 WOOL

Die Paneele von Rossoacoustic TP30 KNIT und TP30 WOOL bieten als farbiges textiles und akustisch wirksames Raumgliederungssystem die nötige Flexibilität und somit beste Voraussetzungen für konzentriertes und kommunikatives Arbeiten. Das geringe Eigengewicht macht örtliche Veränderungen leicht möglich – und damit das problemlose Verändern der Raumstruktur, flexible Zonenbildung oder schnelle, separierende Lösungen.

The panels of Rossoacoustic TP30 KNIT and TP30 WOOL is a coloured textile-based and acoustically effective space-structuring system, offering the necessary flexibility and therefore the best prerequisites for concentrated and communicative working. The low weight makes local changes easy, as well as alteration of a space's structure, flexible zone formation or speedy, room-dividing solutions.

STANDARDFORMATE / STANDARD FORMATS

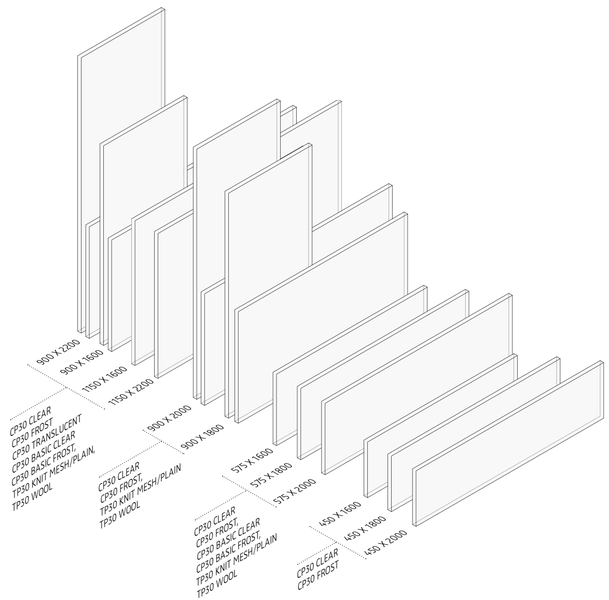

BESCHLÄGE / BINDER

BESCHLAGSERIE SOLITAIRE / SOLITAIRE BINDER SERIES

„Solitaire" begeistert durch höchste Materialästhetik und Eleganz. Die Elemente sind optimal geeignet zur Zonierung und Gliederung von Einzel- oder Doppelarbeitsplätzen, freistehend, am Tisch oder an der Decke. Die verschiedenen Paneele von CP30 und TP30 sind mit „Solitaire" kombinierbar.

„Solitaire" is a pleasure to look at due the outstanding aesthetic appeal of its materials and its elegance. The elements are ideally suited for zoning and structuring single and dual workstations in that they can be positioned alone, at a desk or on the ceiling. The different panels of CP30 and TP30 can be combined with „Solitaire".

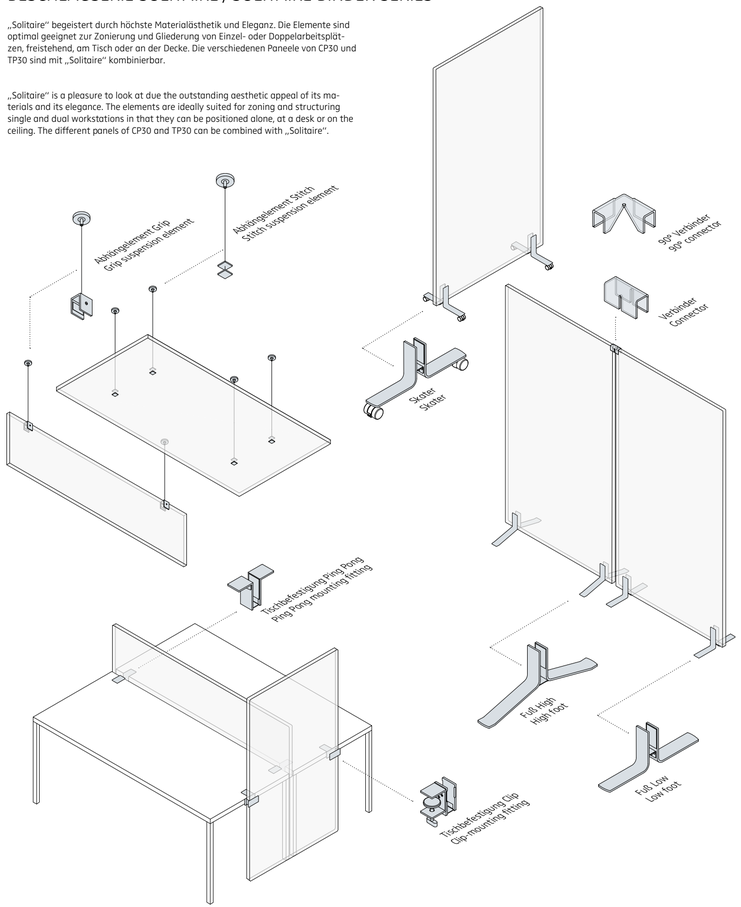

BESCHLAGSERIE TEAM / TEAM BINDER SERIES

Maximale Flexibilität und Variabilität zeichnen diese Serie aus. Nahezu alle erdenklichen Raumsituationen sind mit ihr umsetzbar. Insbesondere eignet sie sich zum Kombinieren und Variieren von Rossoacoustic TP30 und CP30 Paneelen - als Landschaft freistehend im Raum, an Teamarbeitsplätzen, um Besprechungsinseln herum, an Möbeln oder direkt an der Wand montiert.

This series is characterised by maximum flexibility and variability. Nearly all conceivable spatial situations can be created. It is especially suitable for combinations and variations of Rossoacousitc TP30 and CP30 panels. As a landscape standing alone in the middle of a space, as team workstations, around meeting islands, next to furniture or mounted directly on the wall.

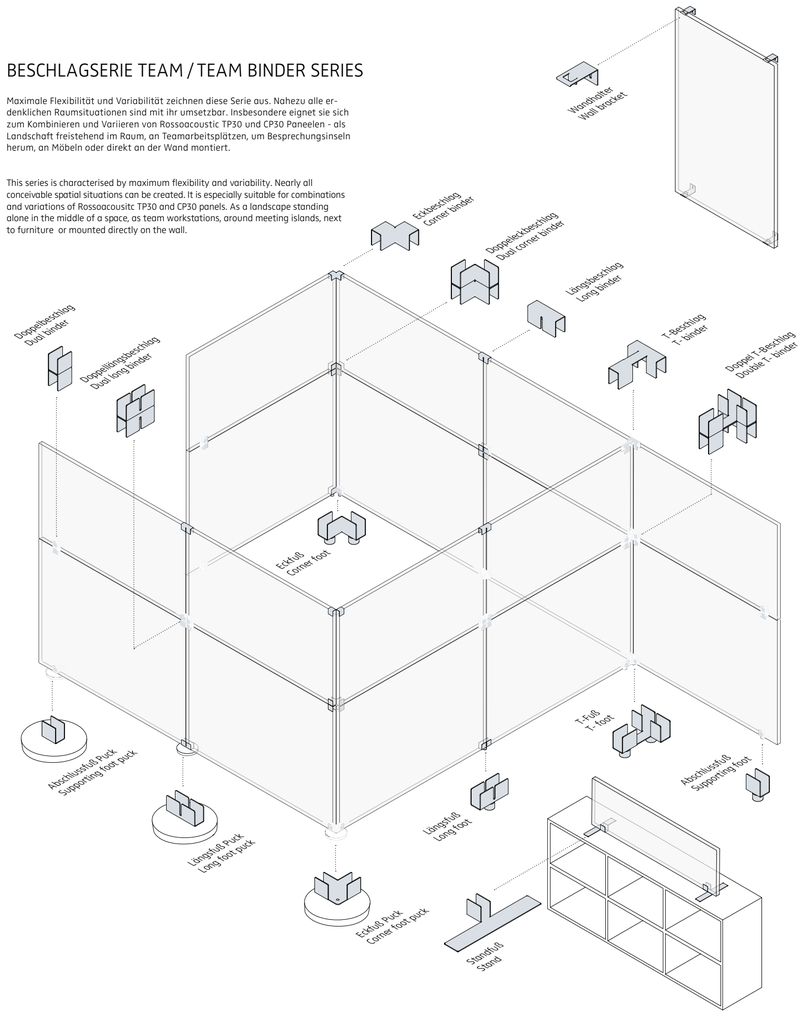

TEAM TOOLS

ORGANISATIONSSERIE TEAM TOOLS / TEAM TOOLS ORGANISATION SERIES

Die Organisationsserie Team Tools umfasst acht nützliche Accessoires für einen sauberen, komfortablen und individuell gestaltbaren Arbeitsplatz. Die Team Tools lassen sich mit allen Rossoacoustic CP30 und TP30 Paneelen kombinieren. Die Montage der Team Tools erfolgt dabei werkzeugfrei durch einfaches Aufschieben auf die Paneele.

The Team tools organisation series encompasses eight cleverly designed products for a tidy, comfortable and individually variable workplace. Team tools can be combined with all of our Rossoacoustic CP30 and TP30 panels. Team tools are simply slotted onto the panels without the use of tools.

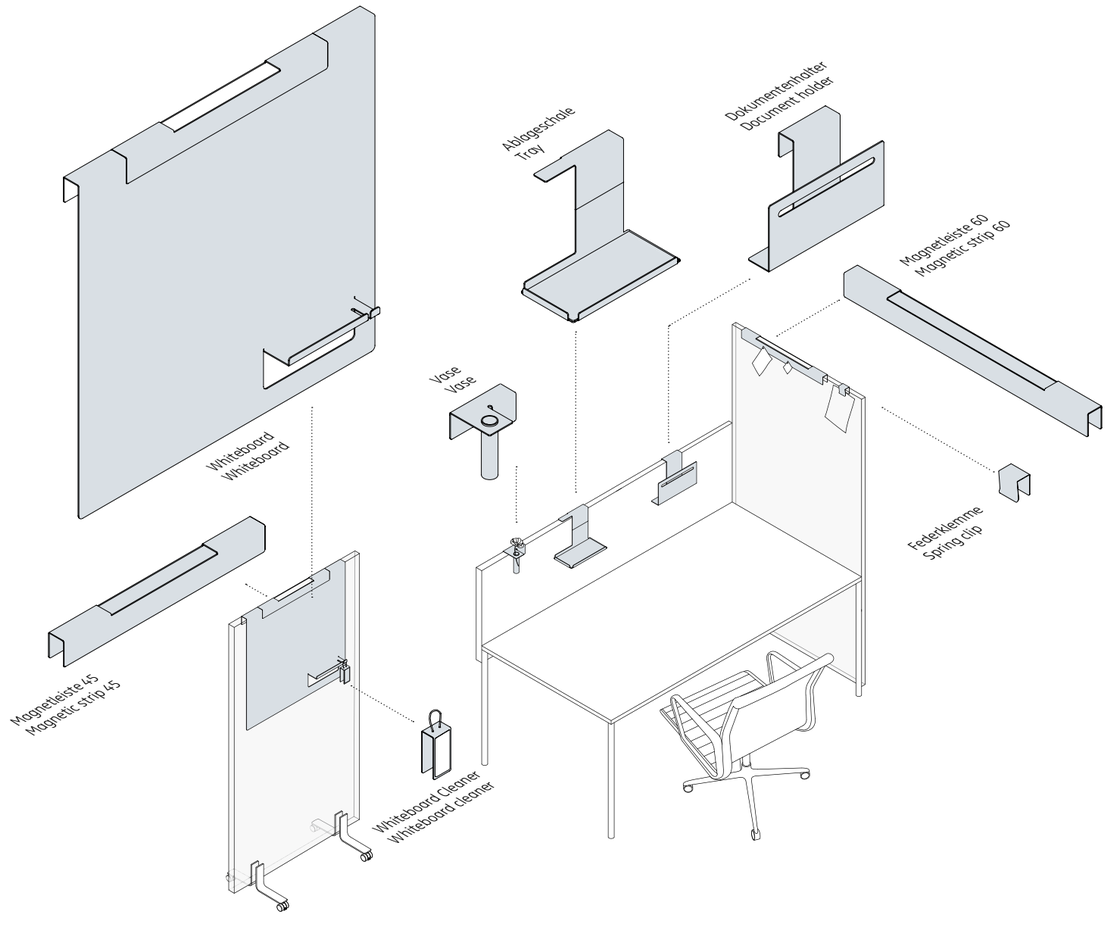

P22 SYSTEM

SCHIENENSYSTEM P22 / RAIL SYSTEM P22

Das Schienensystem Profil 22 wurde vornehmlich für die Anforderung von Beschattung und akustischer Konditionierung im Objektbereich entwickelt und bietet Lösungen für sämtliche Raumsituationen. Es ermöglicht die flexible, optische und akustische Verbesserung von Räumen durch den Einsatz von transparenten und textilen Rossoacoustic Flächenvorhängen und leichten Schiebepaneelen.

Detaillierte Informationen zu dem Schienensystem entnehmen Sie bitte dem eigenständigen Rosso Profil 22 / Profil 33 Katalog unter:

www.rosso-acoustic.com

The Profil 22 rail system was primarily developed to meet the demand for shade and acoustic conditioning in buildings and offers solutions for all spatial situations. It enables the flexible, visual and acoustic improvement of spaces through the use of transparent and fabric-type Rossoacoustic hangings and lightweight sliding panels.

For detailed information about the rail system please refer to the separate Rosso profile 22 / profile 33 profile catalogue at:

www.rosso-acoustic.com

ROSSOACOUSTIC BEHÄNGE / HANGINGS

Die Rossoacoustic Behänge eignen sich optimal für die Beschattung von Fenstern, die flexible Abtrennung von Arbeitsbereichen und die akustische Ausstattung von Büro-Besprechungs- und Konferenzräumen. Rossoacoustic Behänge sind als Transluzenzfolie, Klarfolie (Rossoacoustic Clear) und als Textil (Rossoacoustic Screen) erhältlich.

The Rossoacoustic hangings are perfectly suited for window shading, the flexible separation of work areas and as acoustic fittings for meeting or conference rooms. Rossoacoustic hangings are available as translucent screen, clear screen (Rossoacoustic Clear) and as textile (Rossoacoustic Screen).

ACOUSTIC

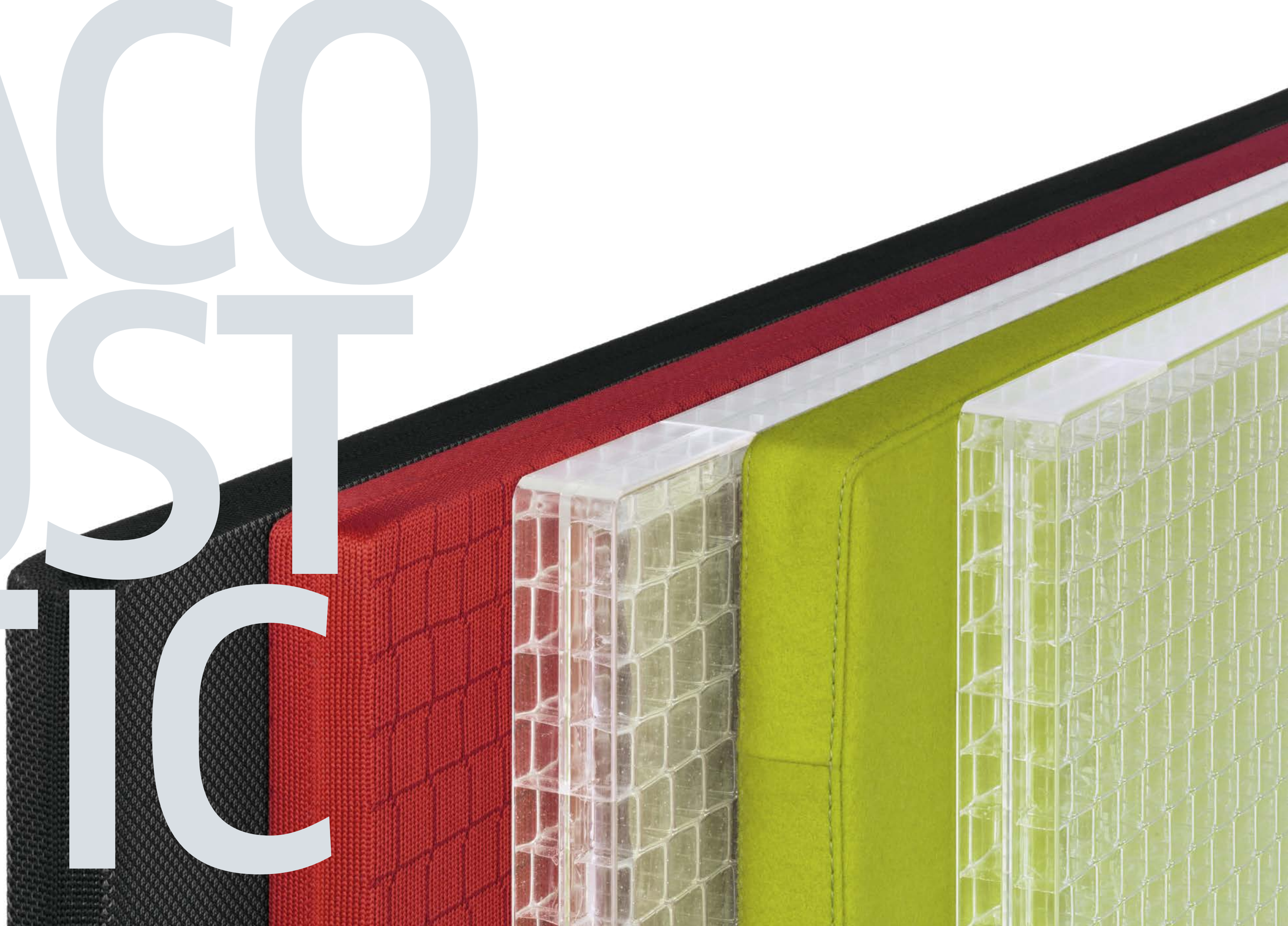

TP30 KNIT

Auf den Laufstegen der großen Modedesigner feiert Strick ein fulminantes Comeback und in der Sport Industrie sorgen die in einem Stück gestrickten Sportschuhe technologisch für Furore. Rossoacoustic setzt die mehrfarbigen Strickmuster nun für die Officewelten in Szene: Als mobile Stellwand mit grafischen Mustern oder als kontrastierendes Wandelement.

On the catwalks of the big fashion designers, knitted goods are making a dramatic comeback and in the sports clothing industry, one-piece knitted sports shoes are provoking technological uproar. Rossoacoustic now offers multi-coloured knitting patterns for the office world: in the form of mobile partitions with graphic patterns or contrasting wall elements.

KEINE NÄHTE

Neben den gestalterischen und den akustischen Vorteilen fasziniert das neue Rossoacoustic TP30 KNIT durch ein neuartiges Fertigungsverfahren: Die textilen Überzüge werden durch ein CAD-gesteuertes Strickverfahren gefertigt. Nur mit diesem Fertigungsverfahren lassen sich textile Überzüge ohne Nähte stricken. Ein weiterer Vorteil dieser komplett verschnittfreien, ökonomischen Endlos-Stricktechnik ist die absolut passgenaue und verzugsfreie Form der textilen Hülle. Erst dies ermöglicht die einzigartig präzise Kantenausformung von Rossoacoustic TP30 KNIT.

NO SEAMS

Besides its design and acoustic benefits, the new Rossoacoustic TP30 KNIT also exerts a certain fascination due to the new type of manufacturing method used: the fabric coverings are manufactured by means of a CAD controlled knitting process. This manufacturing process is the only way the fabric coverings can be knitted without any seams at all. A further advantage of this waste-free, economical endless knitting technique is that the fabric covering fits exactly without any distortion, an absolute prerequisite for the uniquely precise shaping of TP30's edges.

TP30 KNIT

Hochwertige Textilien spielen bei allen Einrichtungsaufgaben – ob im Projekt- oder im privaten Umfeld – eine unverzichtbare und emotionale Rolle.

High quality fabrics play an indispensible and emotional role whenever it comes to fitting out rooms – whether in commercial projects or in the home.

MATERIALITÄT

Inspiriert wurden die neuen textilen Varianten des Rossoacoustic TP30 Systems durch das seit vielen Jahren sehr erfolgreiche transparente und mikroperforierte Rossoacoustic CP30. Im Gegensatz zu den sonst üblichen textilen Stellwandsystemen begeistern die neuen textilen Rossoacoustic TP30 Space Divider durch ihre Leichtigkeit und ihre Materialität. Rossoacoustic TP30 KNIT bietet Ihnen neben 17 Farbtönen die Wahl zwischen den zwei Grundmustern „MESH" und „PLAIN".

MATERIALITY

This new fabric version of the Rossoacoustic TP30 system was inspired by the transparent, microperforated Rossoacoustic CP30, which has enjoyed success for a number of years now. In contrast to the usual fabric partition systems to be found on the market, the new fabric-based Rossoacoustic TP30 Space Divider enthrals with its lightness and materiality. Rossoacoustic TP30 KNIT comes in 17 different colours and offers you a choice between the two basic patterns „MESH" and „PLAIN".

AKUSTISCHE WIRKUNG

Das Geheimnis liegt unter der textilen Hülle von Rossoacoustic TP30 KNIT: Ein neuartiges und leichtes Rossoacoustic-Vlies bildet in Verbindung mit der von Rossoacoustic CP30 bekannten Wabenstruktur einen sehr leichten und stabilen Wabenkern. Dieser sorgt neben der akustischen Wirksamkeit für die hohe Stabilität und das unvergleichlich geringe Gewicht des Raumteilers.

Rossoacoustic TP30 wird bei richtigem Einsatz die Raumakustik positiv beeinflussen. Durch die schallabsorbierenden und schallschirmenden Eigenschaften werden raumakustisch zwei Funktionen abgedeckt: Zum einen kann Rossoacoustic TP30 als Absorber Räume bedämpfen, d.h. im Raum die Nachhallzeit verringern. Zum anderen wirkt Rossoacoustic TP30 als Schallschirm, d.h. es vermindert die Ausbreitung von direktem Schall.

ACOUSTIC EFFECT

The secret lies under the Rossoacoustic TP30 KNIT fabric covering: In combination with the familiar Rossoacoustic CP30 honeycomb structure, a new type of Rossoacoustic lightweight fleece forms a very light and strong honeycomb core. Besides ensuring acoustic effectiveness, this configuration is also responsible for the partition's great strength and unmatched light weight.

When deployed correctly, the Rossoacoustic TP30 can have a positive influence on room acoustics. The sound absorbing and sound shielding qualities of the Rossoacoustic TP30 cover two different functions in terms of room acoustics: On the one hand, being an absorber, the Rossoacoustic TP30 performs a noise attenuation function by shortening the reverberation time. On the other hand, the Rossoacoustic TP30 acts as a sound shield – i.e. it reduces the distribution of direct sound.

Rossoacoustic TP30 KNIT MESH und KNIT PLAIN mit FUSS HIGH

Rossoacoustic TP30 KNIT MESH and KNIT PLAIN with HIGH FOOT

ROSSOACOUSTIC TP30 KNIT IST FARBE

Innerhalb der Rossoacoustic-Kollektion können Sie aus einem ausgewählten Farbspektrum von 17 Farbtönen und zwei Mustern ihre eigenen und individuellen Rossoacoustic TP30 KNIT zusammenstellen.

Das Farbkonzept wurde sehr fein auf die Besonderheiten von Rossoacoustic TP30 KNIT abgestimmt. Die Farbtöne mischen sich aus der Grundfarbe des Textils und dem dazugehörigen Kontrastgarn zu einer eigenen Komposition. Expressive Grundfarben stehen im Kontrast zu gebrocheneren natürlichen Farbtönen. Somit lassen sich die Farben untereinander perfekt kombinieren.

Bestellinformationen auf Seite 168.

ROSSOACOUSTIC TP30 KNIT IS COLOUR

Within the Rossoacoustic collection, you can pick from a range of 17 colours and two patterns to put together your very own, individual Rossoacoustic TP30 KNIT.

The colour concept has been very precisely matched to the special features of Rossoacoustic TP30 KNIT. Each shade of colour is a mixure of the fabric's basic colour and the associated contrasting thread. The result is unique. Expressive primary colours contrast with the more broken-up, natural shades. The colours can therefore be perfectly combined with each other.

For ordering information, see page 168.

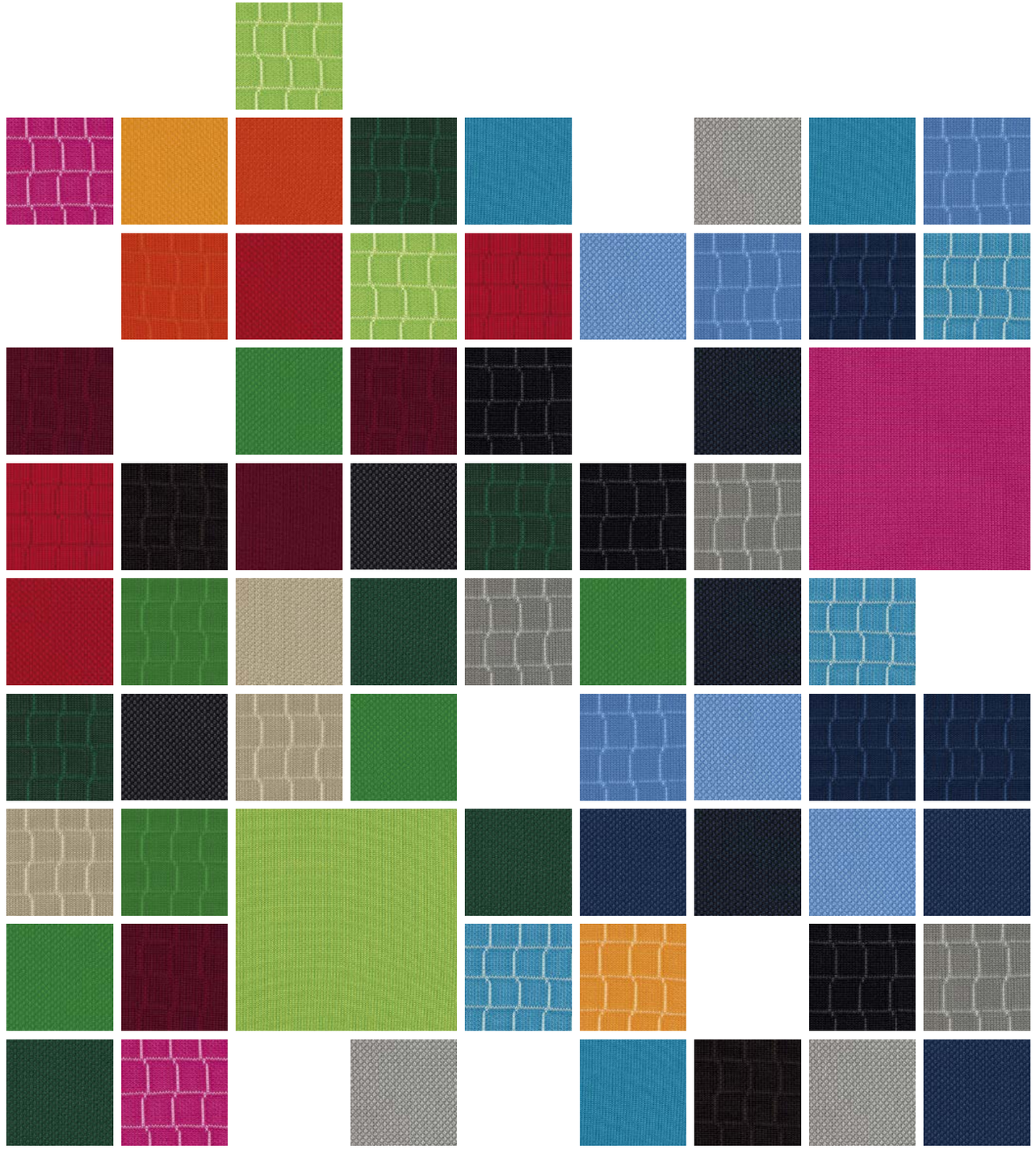

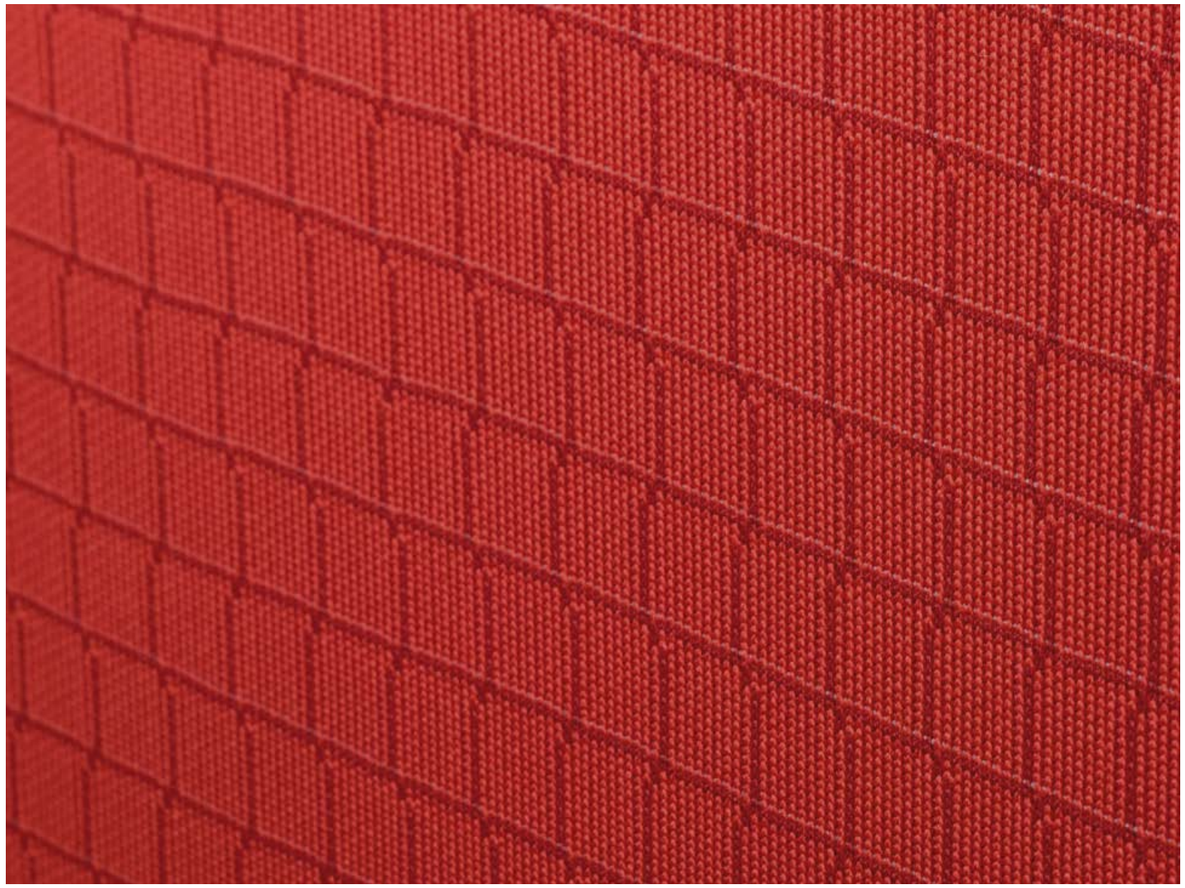

TP30 KNIT MESH

Rossoacoustic TP30 KNIT MESH übersetzt die charakteristische Wabenstruktur des bekannten transparenten und mikroperforierten Rossoacoustic CP30 Membrankörpers in eine weiche, aber sachliche textile Sprache.

Rossoacoustic TP30 KNIT MESH ist in 17 fein abgestimmten Farben erhältlich. Das eingestrickte und farblich akzentuierte Kontrastgarn zeichnet die feine Wabenstruktur nach und verleiht Rossoacoustic TP30 KNIT MESH zusätzlich zu seiner lebendigen und organischen Struktur noch eine besondere Tiefe.

TP30 KNIT MESH

Rossoacoustic TP30 KNIT MESH translates the familiar honeycomb structure of the transparent and microperforated Rossoacoustic CP30 membrane body into a soft but businesslike fabric idiom.

Rossoacoustic TP30 KNIT MESH is available in 17 precisely matched colours. The colour-accentuated contrasting thread is knitted into the fabric and traces the delicate honeycomb structure, giving Rossoacoustic TP30 KNIT MESH a particular depth in addition to its vital and organic structure.

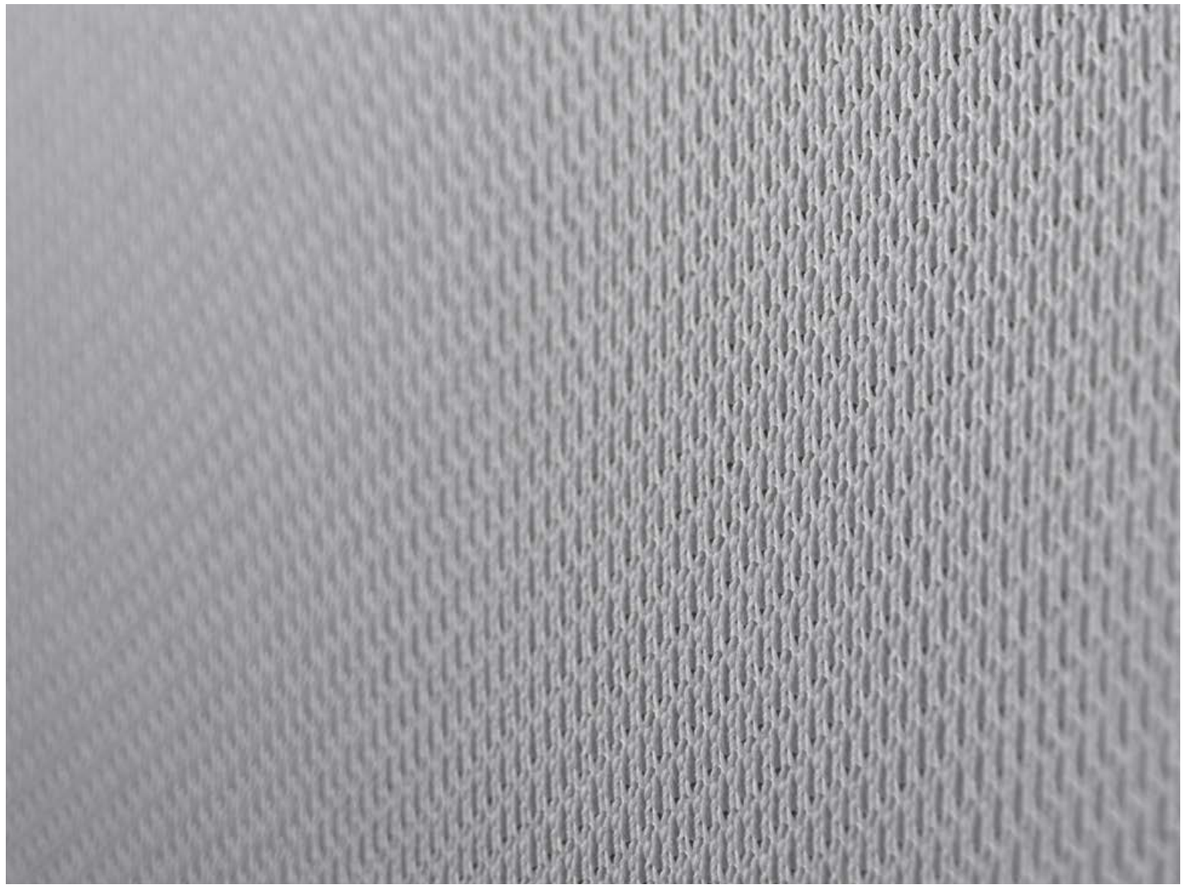

TP30 KNIT PLAIN

Rossoacoustic TP30 KNIT PLAIN ist die unifarbene Variante von Rossoacoustic TP30 KNIT und ebenfalls in 17 fein abgestimmten Farben erhältlich. Das sehr fein eingestrickte Kontrastgarn verleiht Rossoacoustic TP30 KNIT PLAIN durch seine sanften Reflexionen eine klare und sachliche Struktur mit feinem Muster.

TP30 KNIT PLAIN

As its name suggests, this is the plain version of Rossoacoustic TP30 KNIT and is also available in 17 precisely matched colours. The very delicately integrated contrasting thread endows Rossoacoustic TP30 KNIT PLAIN with a clear and sober, finely patterned structure due to the gentle reflections it produces.

TP30 WOOL

MATERIALITÄT

Mit dem neu entwickelten Rossoacoustic TP30 WOOL Paneel bietet Rossoacoustic erstmals eine Auswahl textiler Bezüge des innovativen dänischen Herstellers Kvadrat an. Die Marke Kvadrat steht seit jeher für hohe Qualität und gehört zu den renommiertesten Anbietern von Raumtextilien und textilen Produkten für die moderne Architektur.

Mit Rossoacoustic TP30 WOOL ist Rossoacoustic eine sinnliche Verschmelzung aus raumakustischer Funktionalität und der weichen und wohnlichen Anmutung von textilen Materialien gelungen.

Aus den Kvadrat-Kollektionen DIVINA3 und DIVINA MELANGE 2 können Sie Rossoacoustic TP30 WOOL individuell auf Ihre textilbezogenen Lounge- und Sitzmöbel abstimmen.

DIVINA ist ein gewebter Wollstoff (100 % Schurwolle), der in einem weiteren Verarbeitungsschritt gewalkt wurde. Hierdurch erhält der Stoff seine angenehme, weiche und filzartige Haptik.

DIVINA wirkt sich zudem – wie Wollstoffe allgemein – positiv auf das Raumklima aus.

MATERIALITY

With the new Rossoacoustic TP30 WOOL panel, Rossoacoustic is offering its first selection of fabric covers from Kvadrat, an innovative manufacturer from Denmark. From the very beginning, the Kvadrat brand has stood for high quality, and the company is one of the most renowned providers of interior fabrics and fabric related products for modern architecture.

With Rossoacoustic TP30 WOOL, Rossoacoustic has succeeded in achieving a sensual fusion of acoustic functionality and the soft, cosy feel of fabrics.

Using the DIVINA3 und DIVINA MELANGE 2 collections offered by Kvadrat, you can individually match Rossoacoustic TP30 WOOL to your fabric-covered lounge and seating furniture.

DIVINA is a woven wool material (100% virgin wool), fulled in an additional process. This gives the material its pleasant, soft and felt-like feel.

DIVINA - like wool fabrics in general - also has a positve effect on the indoor climate.

AKUSTISCHE WIRKUNG

Rossoacoustic TP30 WOOL besitzt wie alle Rossoacoustic TP30 und CP30 Paneele eine sehr gute akustische Wirkung. Auch hier bildet der neuartige und leichte Rossoacoustic-Vlies in Verbindung mit der von Rossoacoustic-Wabenstruktur einen sehr leichten und stabilen Wabenkern. Dieser sorgt neben der akustischen Wirksamkeit für die hohe Stabilität und das unvergleichlich geringe Gewicht des Raumteilers.

ACOUSTIC EFFECT

Rossoacoustic TP30 WOOL possesses high acoustic efficiency as all Rossoacoustic TP30 and CP30 panels. Here too, the new, lightweight Rossoacoustic fleece forms a very light and strong honeycomb core in combination with the Rossoacoustic honeycomb structure. Besides ensuring acoustic effectiveness, this configuration is also responsible for the partition's great strength and unmatched light weight.

CP30 / CP30 BASIC

MATERIALITÄT

Rossoacoustic CP30 und CP30 BASIC faszinieren durch ihre Leichtigkeit und Materialität. Die organische Wabenstruktur der Membrankörper wirkt trotz sachlicher Anmutung ausgesprochen lebendig. Rossoacoustic CP30 und CP30 BASIC sind mit einer transparenten Kante eingefasst, um die filigrane Wabenstruktur wirkungsvoll zu schützen, ohne jedoch ihre schwebende Anmutung optisch zu beinträchtigen.

MATERIALITY

Rossoacoustic CP30 and CP30 BASIC possess a fascinating lightness and materiality. The organic honeycomb structure of the membrane bodies looks exceedingly alive, in spite of its sober appearance. Rossoacoustic CP30 and CP30 BASIC are framed by a transparent edge in order to protect the filigree honeycomb structure while maintaining the visual appearance of floating.

AKUSTIK

Rossoacoustic CP30 und CP30 BASIC sorgen am Arbeitsplatz für die nötige akustische Konditionierung. Einzigartig dabei ist die Tatsache, dass Rossoacoustic CP30 und CP30 BASIC bei ihrer akustischen Leistungsfähigkeit gleichzeitig lichtdurchlässig oder sogar durchsichtig sind.

Daher können akustisch wirksame Formate eingesetzt werden und auf den gewünschten Sichtbezug muss nicht verzichtet werden.

Die für die akustische Wirkung maßgebende Mikroperforation wurde zusammen mit dem Fraunhofer-Institut für Bauphysik speziell für diese Zwecke und Einsatzbereiche entwickelt.

Rossoacoustic CP30 reduziert die Nachhallzeit und wirkt absorbierend und schirmend, Rossoacoustic CP30 BASIC wirkt ausschließlich schirmend.

ACOUSTIC

Rossoacoustic CP30 and CP30 BASIC ensure the necessary acoustic conditioning in the work place. What is unique is the fact that Rossoacoustic CP30 and CP30 BASIC are translucent or even transparent in spite of their acoustic effectiveness.

Acoustically effective formats can therefore be used without anyone's view being obstructed.

The micro-perforation responsible for the acoustic effect was specially developed for these purposes and applications in collaboration with the Fraunhofer Institute for Building Physics.

Rossoacoustic CP30 reduces the reverberation time and has an absorbing and screening effect at the same time. Rossoacoustic CP30 BASIC exclusively has a screening effect.

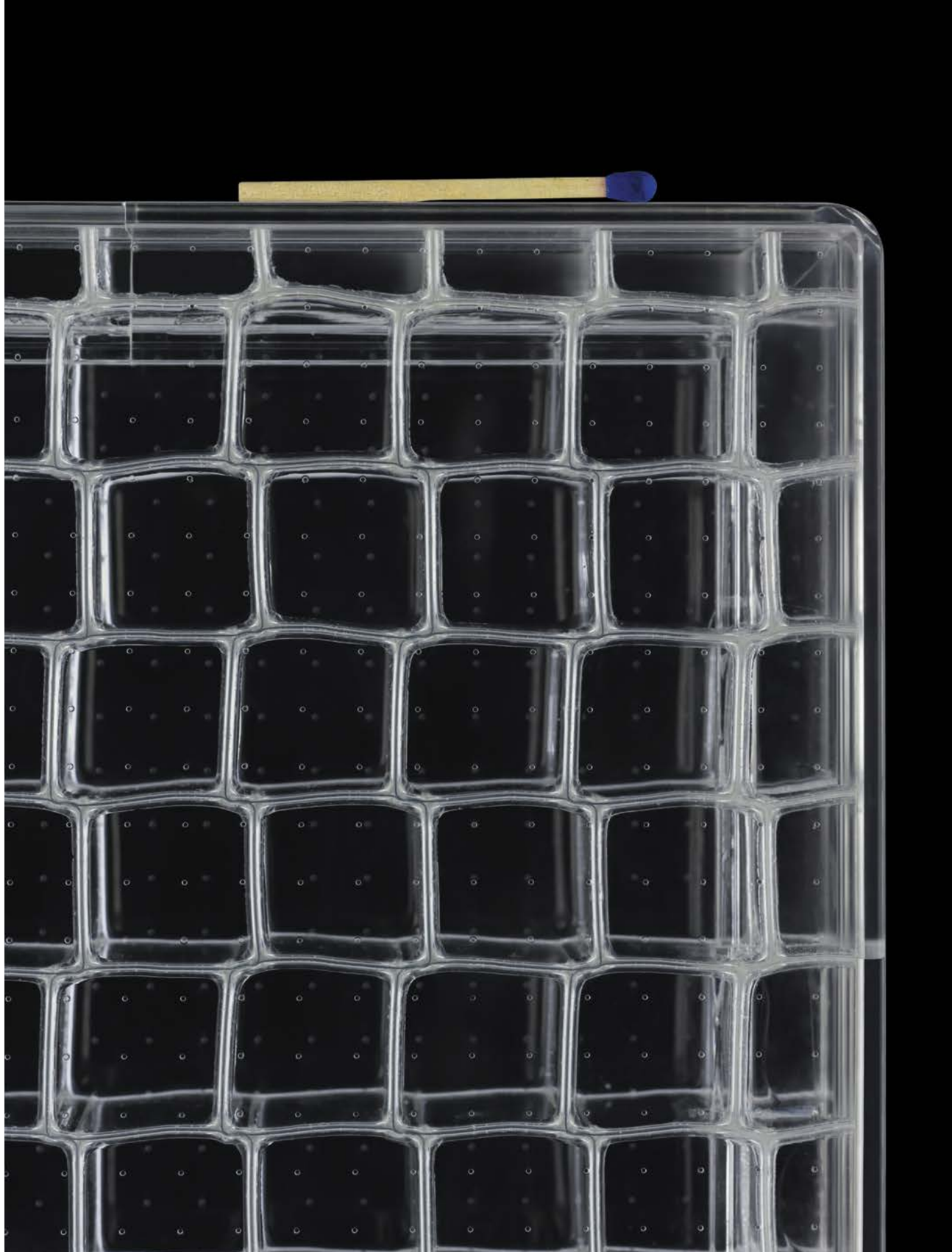

CP30 / CP30 BASIC

CP30

Rossoacoustic CP30 wird vorrangig in Bereichen eingesetzt, in denen es neben der räumlichen Gliederung und Zonierung auf Absorption ankommt.

Durch seine Mikroperforation reduziert Rossoacoustic CP30 die Nachhallzeit und wirkt überdies schirmend. Es schafft bessere Voraussetzungen für konzentriertes und kommunikatives Arbeiten.

CP30

Rossoacoustic CP30 is primarily used in areas where sound absorption is important, in addition to spatial structuring and zoning.

Due to its micro-perforation, Rossoacoustic CP30 reduces the reverberation time and has a screening effect. It creates better preconditions for concentrated and communicative working.

CP30 BASIC

Rossoacoustic CP30 BASIC eignet sich perfekt zur Zonierung in Bereichen mit bereits ausreichend vorhandener Bedämpfung.

Hier erfüllt es optimal die Aufgabe eines leichten und wirkungsvollen Schallschirmes.

CP30 BASIC

Rossoacoustic CP30 BASIC is ideally suited for zoning in areas where there is already adequate acoustic attenuation.

It is the perfect way to ensure easy and effective screening against noise.

Rossoacoustic CP30 (mit Perforation), Rossoacoustic CP30 BASIC (ohne Perforation)

Rossoacoustic CP30 (with Perforation), Rossoacoustic CP30 BASIC (without Perforation)

MATERIALITÄT MEMBRANKÖRPER

Der Rossoacoustic CP30 Membrankörper bietet Ihnen die Wahl zwischen drei Materialausführungen und ist immer mit einer umlaufenden, transparenten Kante eingefasst:

CLEAR
ist transparent und glänzend - die Durchsicht auf Hintergründe und sich daraus ergebende Spiegelungen laden zur Interaktion ein.

FROST
ist transluzent mit kühlem Farbton, glatter Oberfläche und leichter optischer Struktur.

TRANSLUCENT
ist ebenfalls durchscheinend, aber mit warmem Farbton und samtener Oberfläche.

Im Wechselspiel von Durchlicht, Auflicht und Reflexion entfalten sich auf faszinierende Art die spezifischen Charakteristika.

Rossoacoustic CP30 ist in CLEAR, FROST und TRANSLUCENT, CP30 BASIC in CLEAR und FROST erhältlich.

MATERIALITY MEMBRANE BODY

The Rossoacoustic CP30 membrane body is available in three different materials and is surrounded by a transparent edge:

CLEAR
is transparent and shiny – with its visual permeability, variegated facets and reflections, it invites interaction.

FROST
is translucent with a coolness of colour, smooth surface and slight optical structure.

TRANSLUCENT
also allows light to shine through but has a warmer colour tone and a velvety surface.

The interplay of light passing through, impacting onto and reflecting back from the panel triggers the specific characteristics that make the material such a fascinating piece of office landscape.

Rossoacoustic CP30 is available in CLEAR, FROST and TRANSLUCENT versions, CP30 BASIC in CLEAR and FROST versions.

Rossoacoustic CP30 CLEAR (links), Rossoacoustic CP30 FROST (mitte), Rossoacoustic CP30 TRANSLUCENT (rechts)

Rossoacoustic CP30 CLEAR (left), Rossoacoustic CP30 FROST (center), Rossoacoustic CP30 TRANSLUCENT (right)

SOLITAIRE

BESCHLAGSERIE SOLITAIRE/ SOLITAIRE BINDER SERIES

„Solitaire“ begeistert durch höchste Materialästhetik und Eleganz.

Die Anbindungselemente sind aus CNC-gefrästem Aluminium gefertigt. Ein integriertes Federelement aus Federstahl hält die CP30 und TP30 Membrankörper sicher in der gewünschten Position. Die Federklemmung erfolgt einfach und werkzeugfrei durch leichtes Aufbiegen. Die Oberflächen der Anbindungselemente sind wahlweise in poliertem oder eloxiertem Aluminium ausgeführt und können somit individuell auf die eingesetzten Möbelsysteme abgestimmt werden.

Die Anbindungselemente von Solitaire sind bestens geeignet zur Zonierung und Gliederung repräsentativer Einzel- oder Doppelarbeitsplätze. Freistehend, am Tisch oder auch an der Decke.

„Solitaire“ elicits an enthusiastic response thanks to the outstanding aesthetics of its materials and its elegance.

The mounting elements are made of CNC-milled aluminium. An integrated spring element made of spring steel holds the CP30 and TP30 membrane body securely in the required position. The spring clip can easily be bent open without the use of tools. The surfaces of the mounting elements come in a choice of polished or anodised aluminium and can be individually matched with the surrounding furniture.

The mounting elements of Solitaire are ideal for zoning and structuring prestige single and dual workstations. Standalone, next to a desk or on the ceiling.

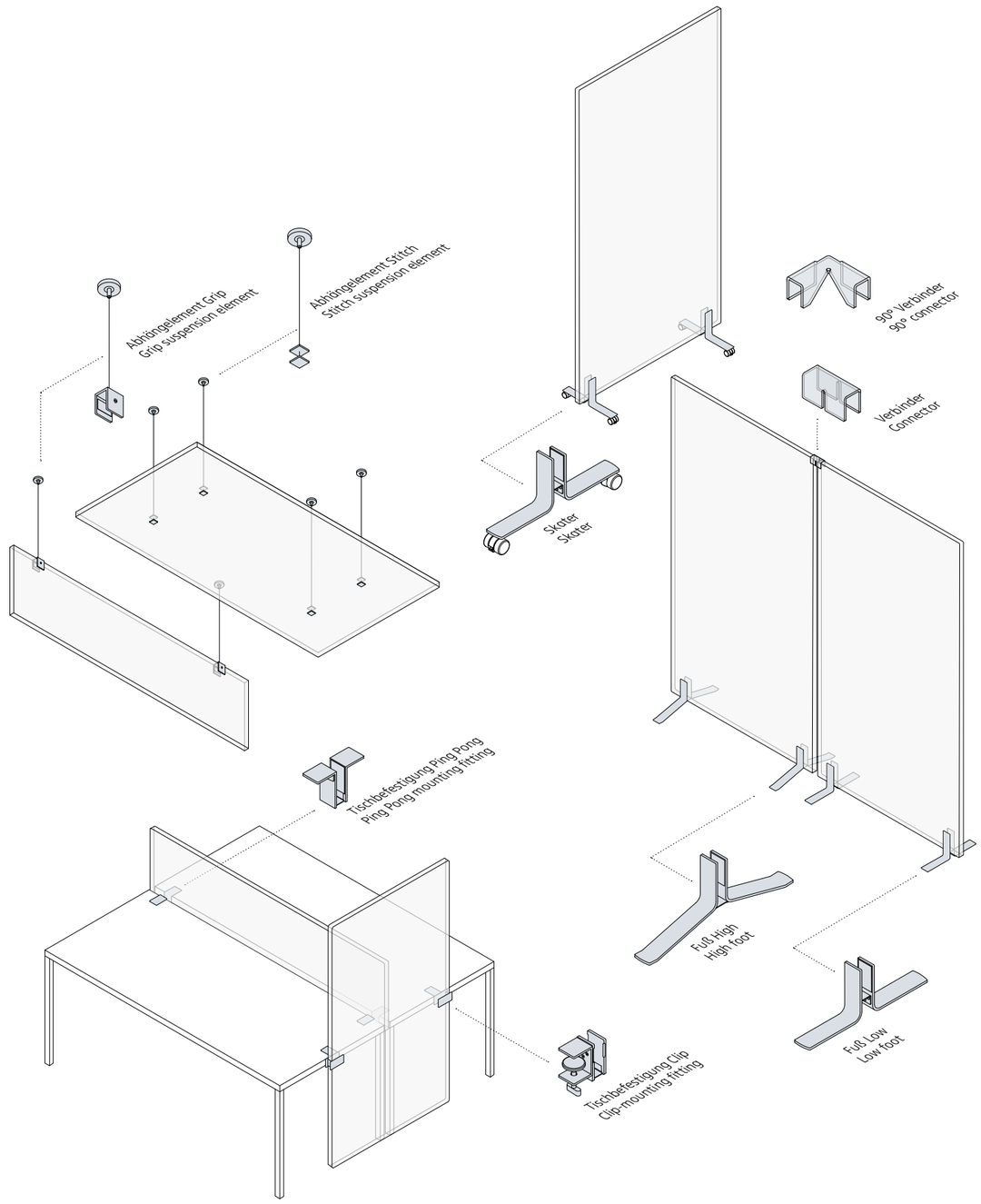

FUSS FÜR SPACE DIVIDER

Die in zwei Ausführungen erhältlichen Aluminiumfüße werden schnell und – dank intelligentem Federmechanismus – werkzeugfrei an den Rossoacoustic TP30 oder CP30 Paneelen angebracht und verwandeln diesen in einen leichten Space Divider. Durch das hochwertige Finish bilden die wahlweise polierten oder eloxierten Aluminiumfüße mit dem CP30 Paneel eine ästhetisch harmonische Einheit. Die Fußposition kann variiert werden, denn die Aluminiumfüße lassen sich einfach versetzen.

Das geringe Eigengewicht macht örtliche Veränderungen leicht möglich.

FOOT FOR SPACE DIVIDER

The aluminium feet of the Rossoacoustic CP30 Space Divider are available in two different finishes and – thanks to their intelligent spring mechanism – can be quickly mounted on the Rossoacoustic TP30 or CP30 panels without the use of tools and transform it into al light Space-Divider. Because of the high quality finish the polished or anodised aluminium feet form an aesthetically harmonious entity with the CP30 panel. They can be moved at any time, so you can vary the position of the feet as you wish.

The low instrinsic weight makes on-the-spot changes easy.

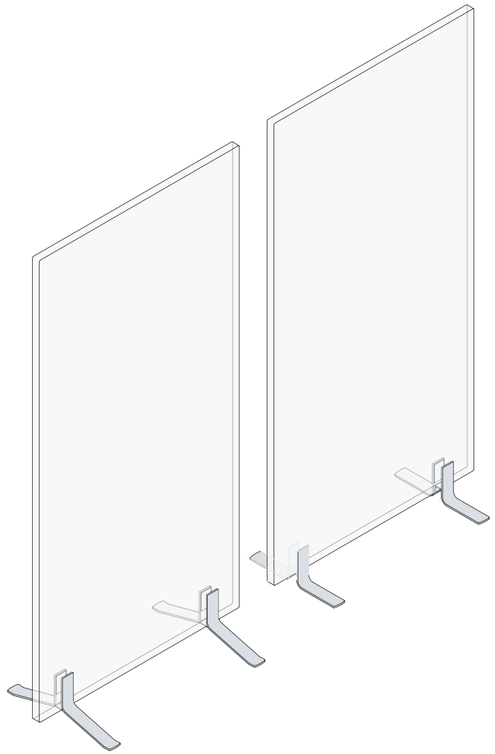

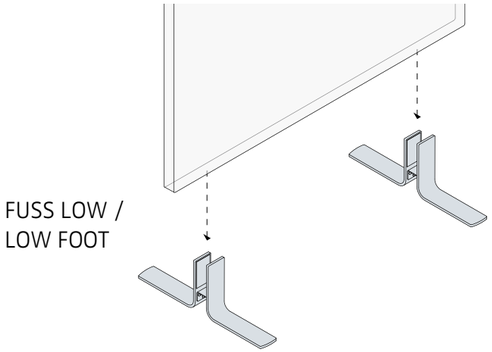

FUSS LOW /
LOW FOOT

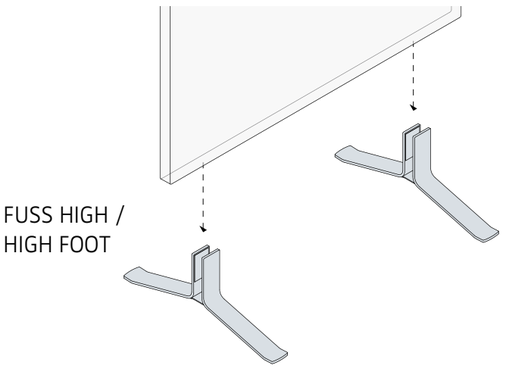

FUSS HIGH /
HIGH FOOT

„POOL RIDING“ IN VENICE BEACH, URSPRUNG DES HEUTIGEN SKATEBOARDINGS ‘‘POOL RIDING“ IN VENICE BEACH, ORIGIN OF TODAY‘S SKATEBOARDING

SKATER FÜR SPACE DIVIDER

Der Skater ist die „schnelle“ mobile Fußvariante. Ebenfalls in zwei hochwertigen Oberflächenvarianten erhältlich - Alumium poliert oder eloxiert - und mit einem Federmechanismus zur werkzeugfreien Montage ausgestattet, kann das Rossoacoustic CP30 oder TP30 Paneel schnell und einfach im Raum bewegt werden.

Optimal bei häufigen Standortveränderungen, beispielsweise als mobile Projektwand in Besprechungsräumen oder am Arbeitsplatz.

SKATER FOR SPACE DIVIDER

The „skater“ is a speedy mobile type of foot. Available in 2 high-quality surface finishes - polished aluminium or anodised - and fitted with a spring mechanism for tool-free assembly, the Rossoacoustic CP30 or TP30 panel can be moved about a room quickly and easily.

Ideal if their position has to be changed frequently, for example as a mobile project wall in meeting rooms and around workstations.

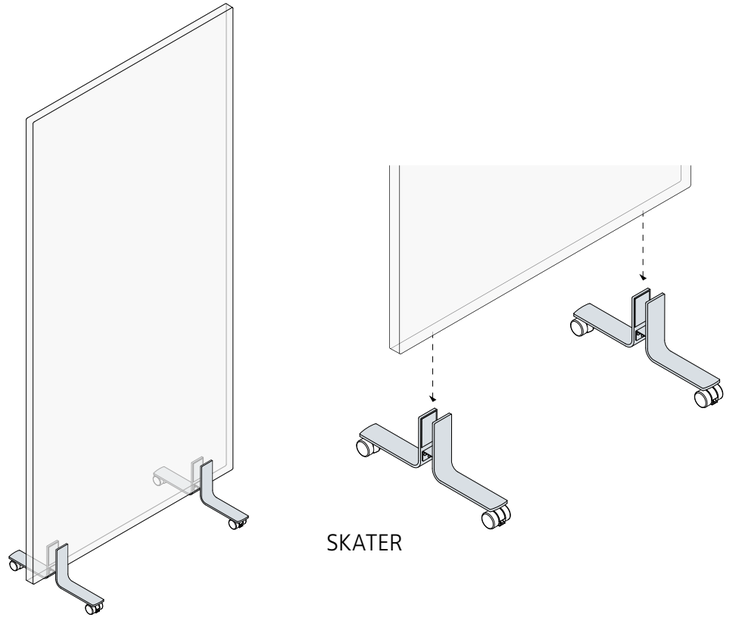

SKATER

BESCHLAGSERIE SOLITAIRE / SOLITAIRE BINDER SERIES

VERBINDER

Der Verbinder dient zur ausgerichteten Positionierung mehrerer Rossoacoustic CP30 oder TP30 Paneele. Der Verbinder kann mit vertikal angeordneten Paneelen in der Verwendung sowohl als Space Divider mit den Füßen High oder Low als auch als Desk Panel mit den Anbindungselementen Ping Pong oder Clip kombiniert werden. Der Verbinder ist als Längsverbinder oder als 90°-Verbinder erhältlich. Sowohl der Längsverbinder als auch der 90°-Verbinder sind passend zur umlaufenden Kante des CP30 Membrankörpers aus hochwertigem transparentem Kunststoff gefertigt.

CONNECTOR

The Connector is used for aligning a number of Rossoacoustic CP30 or TP30 panels. The Connector can be combined with vertically positioned panels used as Space Dividers with High or Low Feet or as Desk Panels with the mounting elements Ping Pong or Clip. The Connector is available in straight and 90° versions. Both the straight and 90° connectors are made of high-quality transparent plastic to match the surrounding edge of the CP30 membrane body.

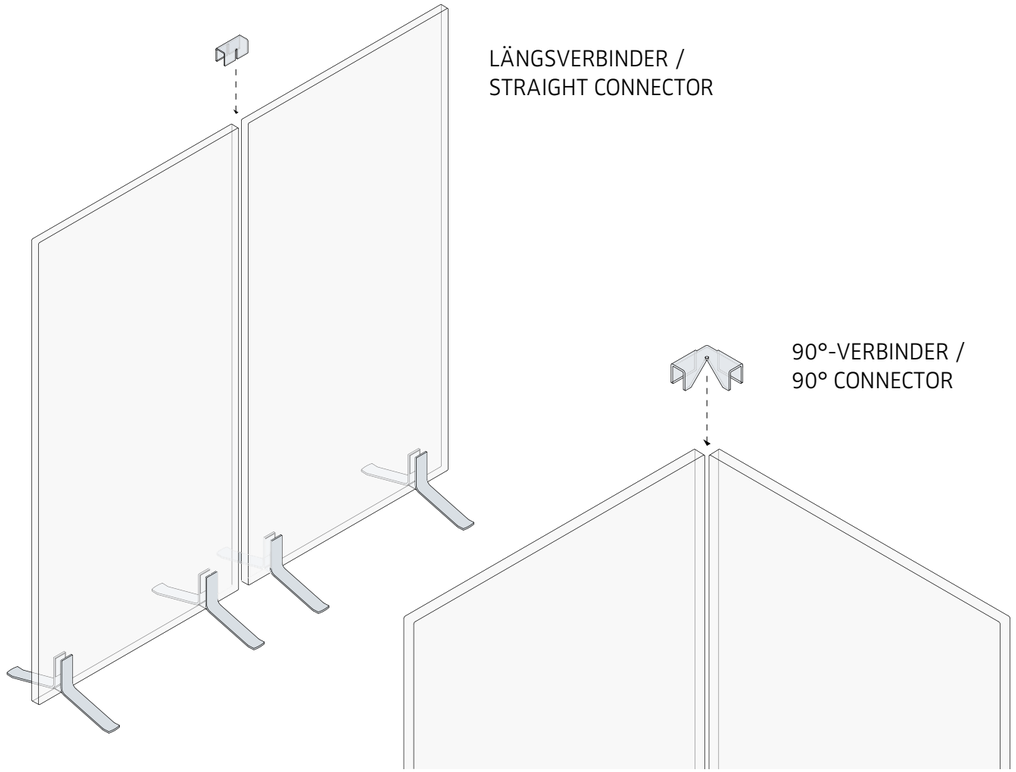

LÄNGSVERBINDER /
STRAIGHT CONNECTOR

90°-VERBINDER /
90° CONNECTOR

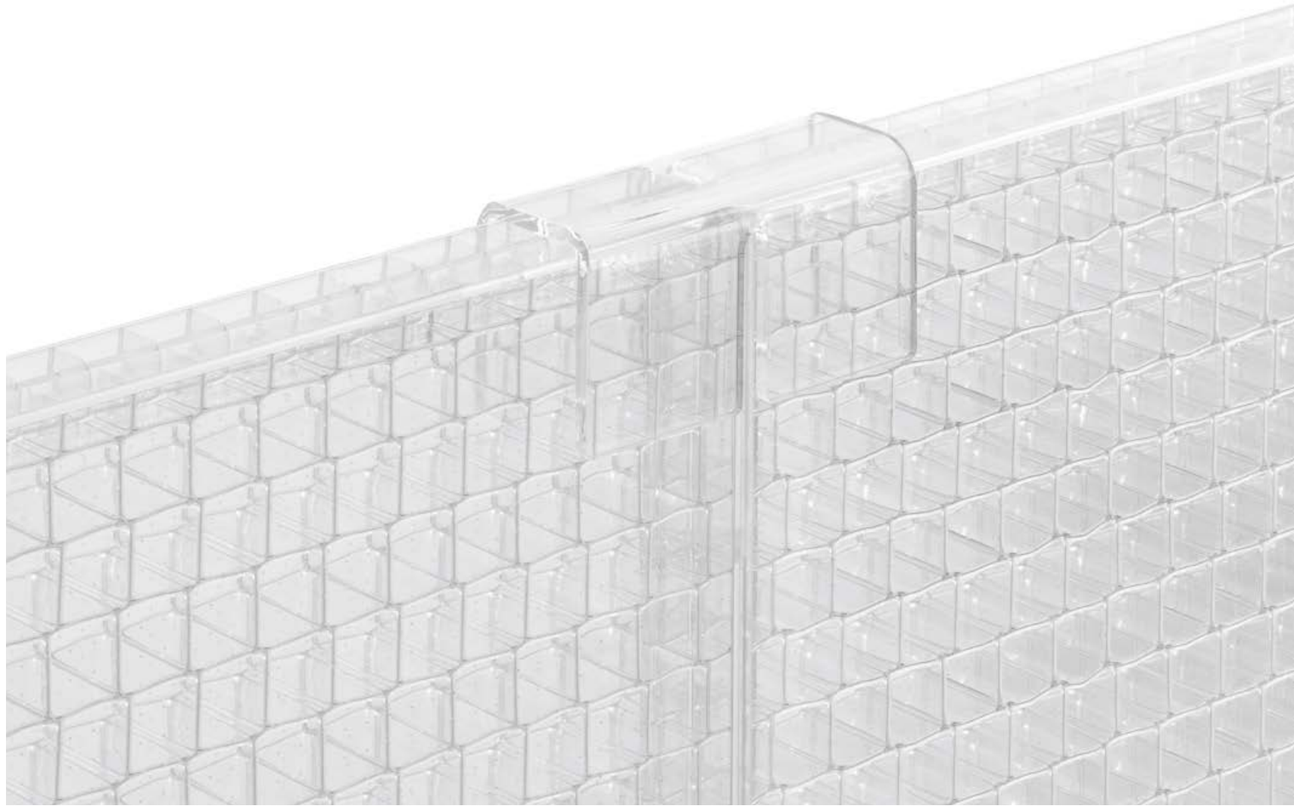

TISCHBEFESTIGUNG FÜR DESK PANEL

Die in zwei Ausführungen erhältlichen Tischbefestigungen Ping Pong und Clip werden schnell und werkzeugfrei angebracht. Eine Kombination der beiden Befestigungssysteme ist – je nach Anwendung – möglich. Die Oberflächen der Tischbefestigungen sind wahlweise in poliertem oder eloxiertem Aluminium erhältlich. Die konsequent reduzierte Gestaltung und hochwertige Ausführung erlaubt die Kombination mit zahlreichen modernen Möbelprogrammen.

PING PONG

Das Befestigungssystem Ping Pong wird einfach zwischen zwei Arbeitstischen eingehängt, ohne fest am Tisch befestigt zu werden. Somit ist es für alle Tischtypen mit geraden Plattenkanten geeignet. Die Anordnung ist sowohl an der Längs- wie an der Querseite des Tisches möglich, sodass Zweierarbeitsplätze, aber auch Workbench-Bereiche bedient werden können.

CLIP

Das Befestigungssystem Clip ermöglicht die Montage von Rossoacoustic CP30 Desk Panels an Einzeltischen. Clip wird werkzeugfrei an den Tisch geklemmt. Der CP30 Membrankörper wird mittels einer Klammer gehalten. Die Position von Clip kann variiert werden, wodurch auf Tischbeine oder Tischaufbauten reagiert werden kann.

MOUNTING FITTINGS FOR DESK PANEL

The mounting fittings, which are available in two versions Ping Pong and Clip, can be fitted quickly and without tools. The two fastening systems can be combined with each other, depending on the application. It is possible to choose between two different surface finishes for the desk fasteners: polished or anodised aluminium. The consistently minimalistic design and the high-quality materials allow them to be combined with numerous modern furniture ranges.

PING PONG

The Ping Pong mounting fitting is simply hung between two work tables without being fixed in position. This makes it suitable for any type of table with a straight edge table top. It can be positioned horizontally or vertically to the table, which means it can serve a two-man workplace or workbench situations.

CLIP

Using the Clip mounting fitting, Rossoacoustic CP30 Desk Panels can be attached to individual tables. Clip is clamped onto the table without the use of tools. The clip holds the CP30 membrane body in position. The Clip position can be varied to take into account table legs or table superstructures.

PING PONG

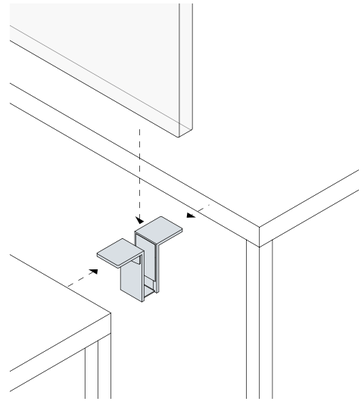

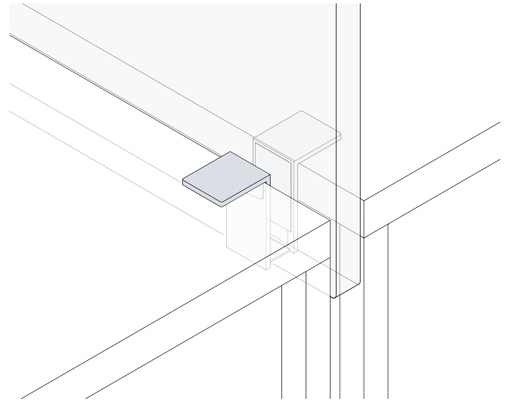

CLIP
vertikale Anwendung/
vertical application

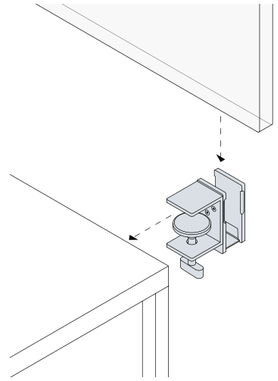

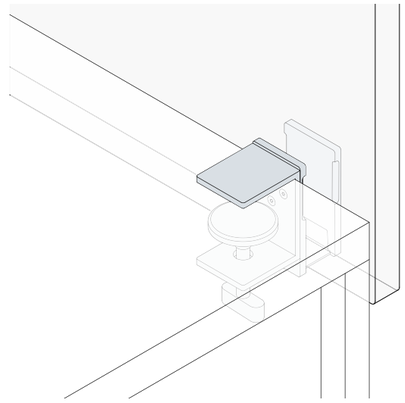

CLIP
horizontale Anwendung,
höhenverstellbar/
horizontal application,
adjustable in height

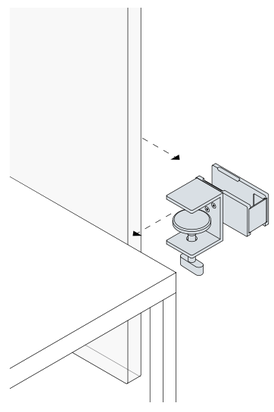

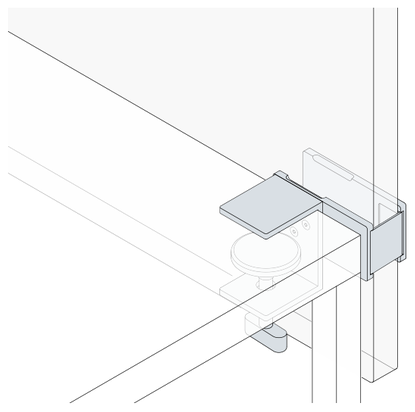

ABHÄNGELEMENT FÜR CEILING PANEL

Anders als bei bisher bekannten Decken-Elementen überzeugt Rossoacoustic CP30 Ceiling Panel durch seine Leichtigkeit und Transparenz bzw. Transluzenz. Die Anbindung des Rossoacoustic CP30 Ceiling Panels erfolgt wahlweise durch das Abhängelement Grip zur Vertikalabhängung oder über das Abhängelement Stitch zur horizontalen Abhängung. Die Abhängelemente Grip und Stitch sind wahlweise in eloxiertem oder poliertem Aluminium erhältlich, Grip zusätzlich in transparentem Kunststoff.

Durch die Abhängelemente Stitch und Grip lassen sich Rossoacoustic CP30 Membrankörper zur wirkungsvollen akustischen Dämpfung direkt über dem Arbeitsplatz als Ceiling Panel einsetzen.

CEILING ELEMENTS FOR CEILING PANEL

In contrast to ceiling elements known so far, the Rossoacoustic CP30 Ceiling Panel captivates with its lightness and transparency/translucency. To attach the Rossoacoustic CP30 Ceiling Panels you have the choice of the Grip suspension element for vertical suspension or the Stitch suspension element for horizontal suspension.The Grip and Stitch suspension elements are available in anodised or polished aluminium; Grip also comes in a transparent acrylic version.

The Stitch and Grip suspension elements make it possible to use the Rossoacoustic CP30 membrane body as a ceiling panel directly above the workstation for effective acoustic attenuation.

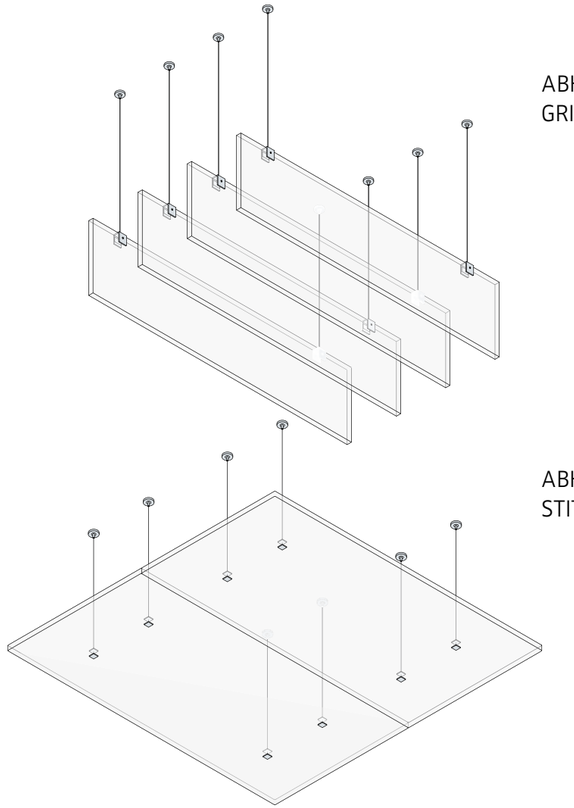

ABHÄNGELEMENT GRIP /
GRIP SUSPENSION ELEMENT

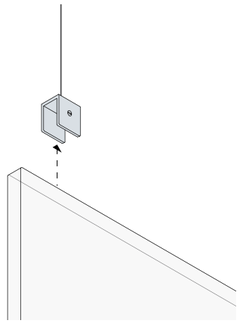

ABHÄNGELEMENT STITCH /
STITCH SUSPENSION ELEMENT

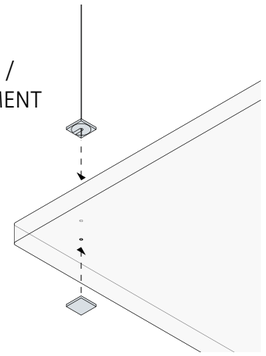

TEAM

BESCHLAGSERIE TEAM/ TEAM BINDER SERIES

Maximale Flexibilität und Vielseitigkeit zeichnen diese neue, ökonomische und modular aufgebaute Serie aus.

Durch einfaches Kombinieren oder Variieren der 16 verschiedenen Team Beschläge mit den Rossoacoustic CP30 oder TP30 Paneelen lassen sich nahezu alle erdenklichen Raumsituationen frei umsetzen:

Als Landschaft freistehend im Raum, um Besprechungsinseln gruppiert, an Möbeln oder direkt an der Wand angebracht. Auch die Montage der Team Beschläge erfolgt komplett werkzeugfrei durch einfaches Aufschieben auf die Paneele.

Die Team Beschläge sind in den Oberflächenausführungen weiß glänzend, schwarz matt und Aluminium eloxiert erhältlich.

Maximum flexibility and versatility characterise this new, economical modular series.

Simply combining or varying the 16 different team binders with Rossoacoustic CP30 or TP30 panels makes it possible to implement practically all room situations freely:

As a free-standing landscape, grouped around meeting islands, fitted on furniture or mounted directly on the wall. The team binders are fitted without any tools; they simply have to be pushed on the panel.

The team binders are also available with different surface finishes: white gloss, matt black, and anodised aluminium.

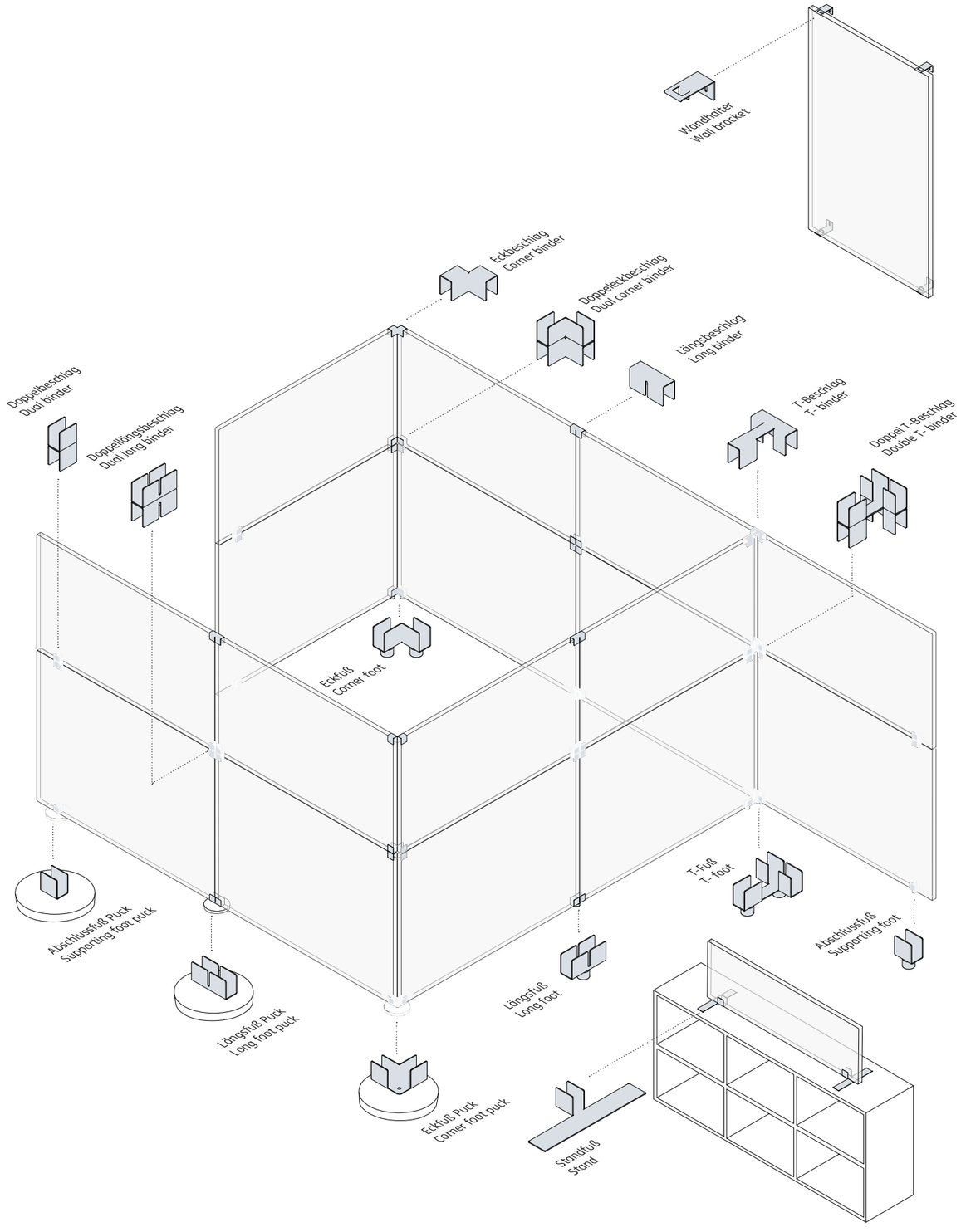

Doppeleckbeschlag, Aluminium eloxiert

Dual corner binder, anodised aluminium

BESCHLAGSERIE TEAM / TEAM BINDER SERIES

LÄNGSBESCHLAG

Der Längsbeschlag dient zur ausgerichteten Anordnung zweier Rossoacoustic TP30 oder CP30 Paneele. Er kann sowohl horizontal als auch vertikal an den Kanten eingesetzt werden.

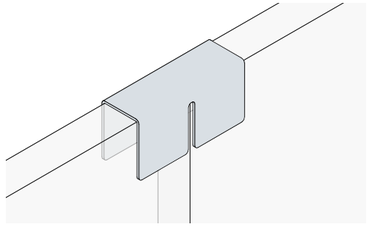

LONG BINDER

The long binder is used to align two Rosso-acoustic TP30 or CP30 panels. It can be used horizontally or vertically on the edges.

DOPPELLÄNGSBESCHLAG

Der Doppellängsbeschlag verbindet jeweils zwei übereinander angeordnete Rossoacoustic TP30 oder CP30 Paneele miteinander.

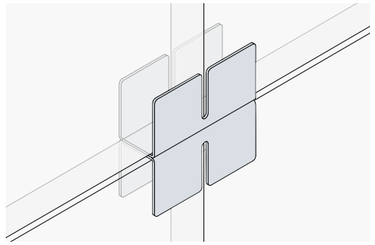

DUAL LONG BINDER

The dual long binder connects two Rossoacoustic TP30 or CP30 panels placed one on top of the other.

LÄNGSFUSS

In Bodennähe lässt der Längsfuß das Paneel förmlich schweben und gleicht Bodenunebenheiten bis zu 10 mm aus.

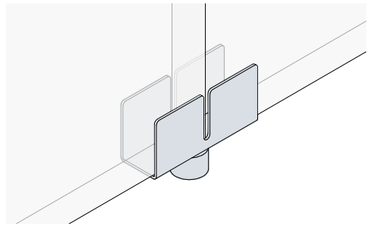

LONG FOOT

On the floor the long foot makes the panel appear to float and compensates for floor unevenness up to 10 mm.

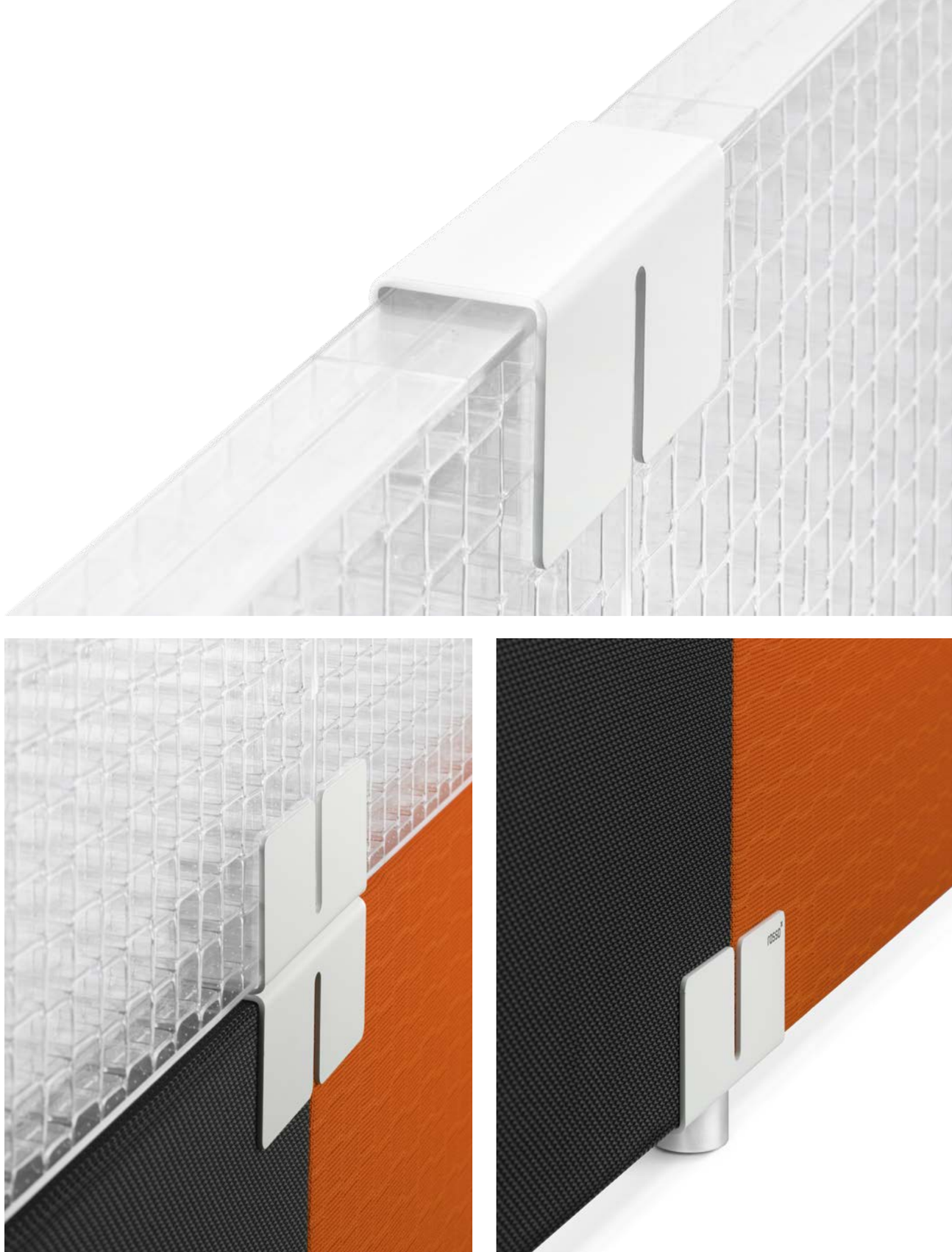

BESCHLAGSERIE TEAM / TEAM BINDER SERIES

ECKBESCHLAG

Mit dem Eckbeschlag lassen sich zwei Rossoacoustic TP30 oder CP30 Paneele präzise im 90°-Winkel verbinden.

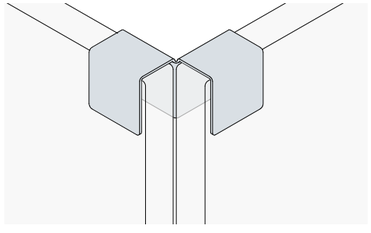

CORNER BINDER

With the corner binder, it is possible to connect two Rossoacoustic TP30 or CP30 panels at an exact angle of 90° to each other.

DOPPELECKBESCHLAG

Der Doppeleckbeschlag fügt jeweils zwei übereinander angeordnete Rossoacoustic TP30 oder CP30 Paneele im 90°-Winkel aneinander.

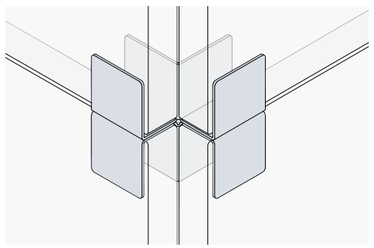

DUAL CORNER BINDER

The dual corner binder joins two Rossoacoustic TP30 or CP30 panels placed above each other at an angle of 90° to each other.

ECKFUSS

Im Bodenbereich verbindet der Eckfuß zwei Rossoacoustic TP30 oder CP30 Paneele exakt im 90°-Winkel und gleicht Unebenheiten bis zu 10 mm aus.

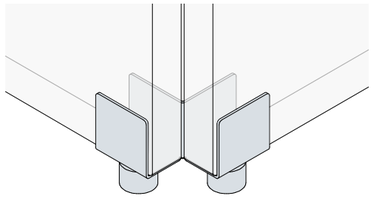

CORNER FOOT

On the floor, the corner foot links two Rossoacoustic TP30 or CP30 panels at an exact angle of 90° to each other and compensates for floor unevenness up to 10 mm.

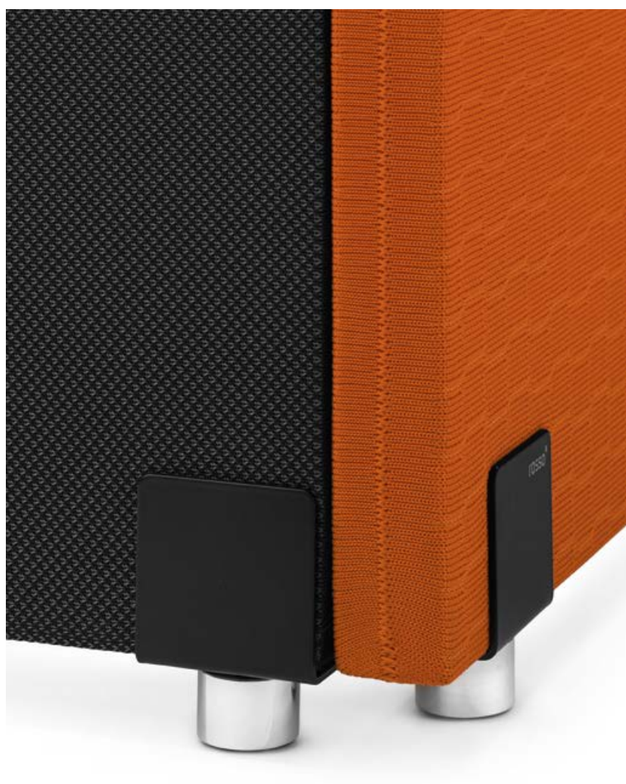

BESCHLAGSERIE TEAM / TEAM BINDER SERIES

T-BESCHLAG

Der T-Beschlag dient der oberseitigen Verbindung von zwei oder drei Rossoacoustic TP30 oder CP30 Paneelen in T-Aufstellung.

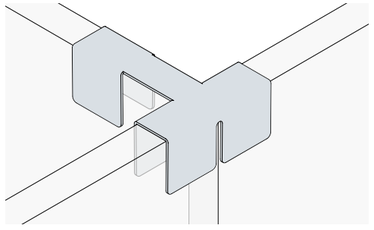

T-BINDER

The T-binder is used for the topside connection of two or three Rossoacoustic TP30 or CP30 panels in a T-formation.

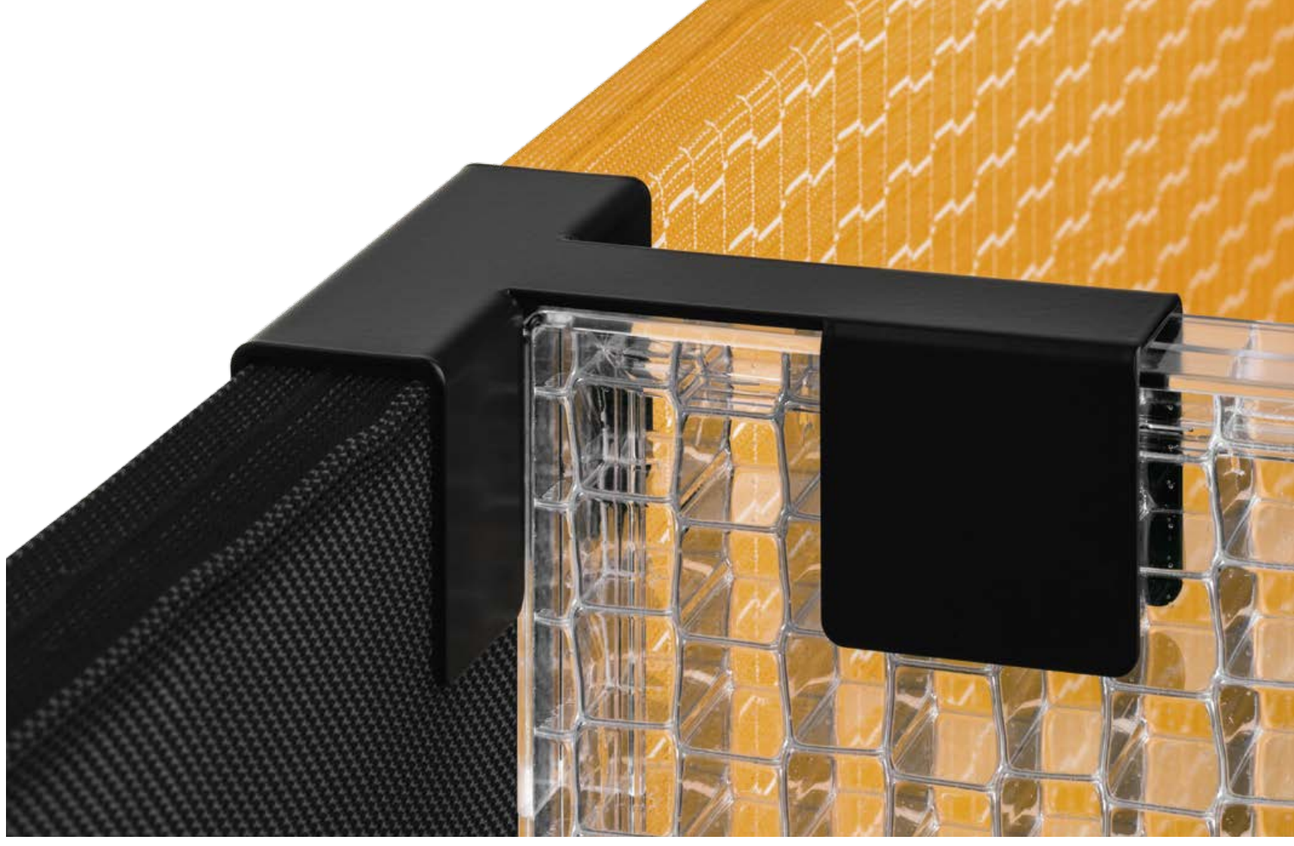

DOPPEL T-BESCHLAG

Der Doppel-T-Beschlag dient der zwischenliegenden Verbindung von vier oder sechs Rossoacoustic TP30 oder CP30 Paneelen in T-Aufstellung und übereinander.

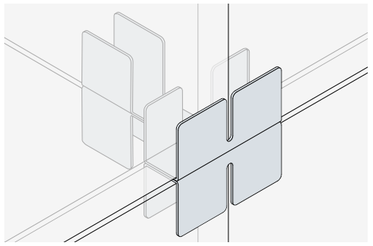

DOUBLE T-BINDER

The double T-binder is placed between Rossoacoustic TP30 or CP30 panels and connects four or six panels in a T-formation and one above the other.

T-FUSS

Der T-Fuß dient der unterseitigen Verbindung von zwei oder drei Rossoacoustic TP30 oder CP30 Paneelen in T-Aufstellung.

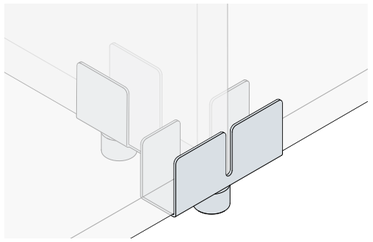

T-FOOT

The T-foot connects two or three Rossoacoustic TP30 or CP30 panels in a T-formation on the underside.

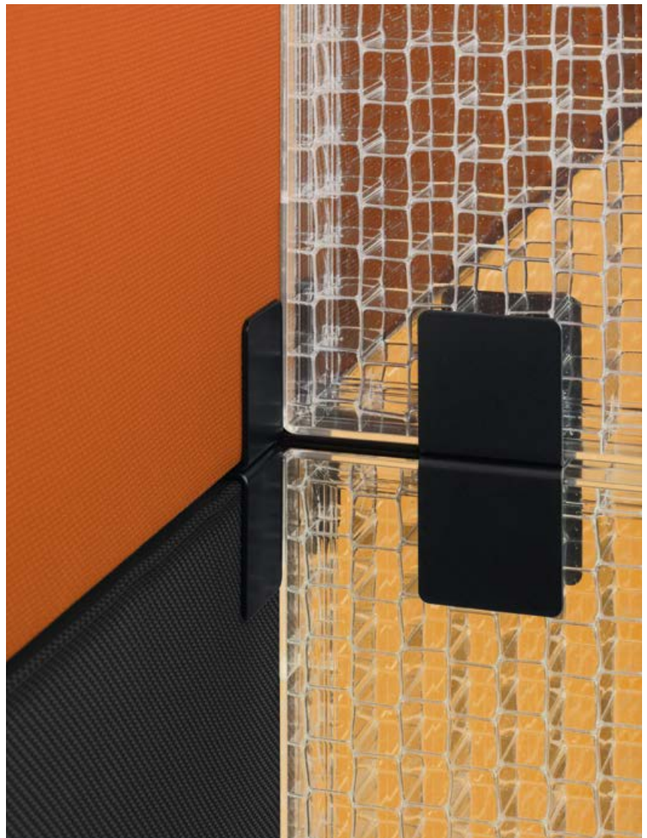

BESCHLAGSERIE TEAM / TEAM BINDER SERIES

DOPPELBESCHLAG

Der Doppelbeschlag verbindet jeweils zwei übereinander angeordnete Rossoacoustic TP30 oder CP30 Paneele.

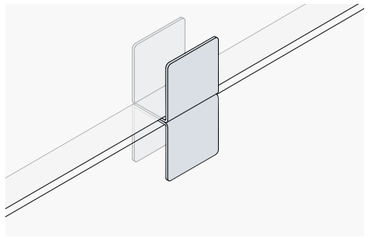

DUAL BINDER

The dual binder connects two Rossoacoustic TP30 or CP30 panels placed one on top of the other.

ABSCHLUSSFUSS

Der Abschlussfuß wird im Kantenbereich eines Rossoacoustic TP30 oder CP30 Paneels platziert und gleicht Bodenunebenheiten bis zu 10 mm aus.

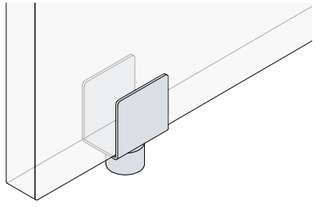

SUPPORTING FOOT

The supporting foot is placed on the bottom edge of a Rossoacoustic TP30 or CP30 panel and compensates for floor unevenness up to 10 mm.

BESCHLAGSERIE TEAM / TEAM BINDER SERIES

ECKFUSS PUCK

Der Eckfuß Puck dient der unterseitigen Verbindung von jeweils zwei Rossoacoustic TP30 oder CP30 Paneelen über Eck mit erhöhter Stabilität. Hierdurch ist eine längere Reihung von Paneelen möglich.

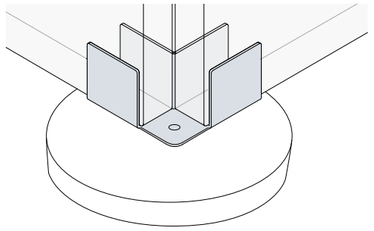

CORNER FOOT PUCK

The corner foot Puck joins two Rossoacoustic TP30 or CP30 panels at the bottom to form a very stable corner. This allows you to set up a long row of panels.

LÄNGSFUSS PUCK

Der Längsfuß Puck dient der unterseitigen Verbindung von jeweils zwei Rossoacoustic TP30 oder CP30 Paneelen nebeneinander mit erhöhter Stabilität. Hierdurch ist eine längere Reihung von Paneelen möglich.

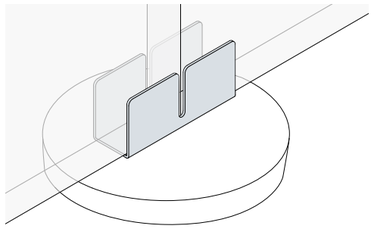

LONG FOOT PUCK

The long foot Puck joins two adjacent Rossoacoustic TP30 or CP30 panels at the bottom to form a very stable connection. This allows you to set up a long row of panels.

ABSCHLUSSFUSS PUCK

Der Abschlussfuß Puck dient der unterseitigen Montage an Rossoacoustic TP30 oder CP30 Paneelen als Abschluss mit erhöhter Stabilität. Hierdurch ist eine längere Reihung von Paneelen möglich.

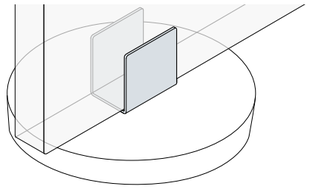

SUPPORTING FOOT PUCK

The supporting foot Puck is assembled under a Rossoacoustic TP30 or CP30 panel as a very stable end support. This allows you to set up a long row of panels.

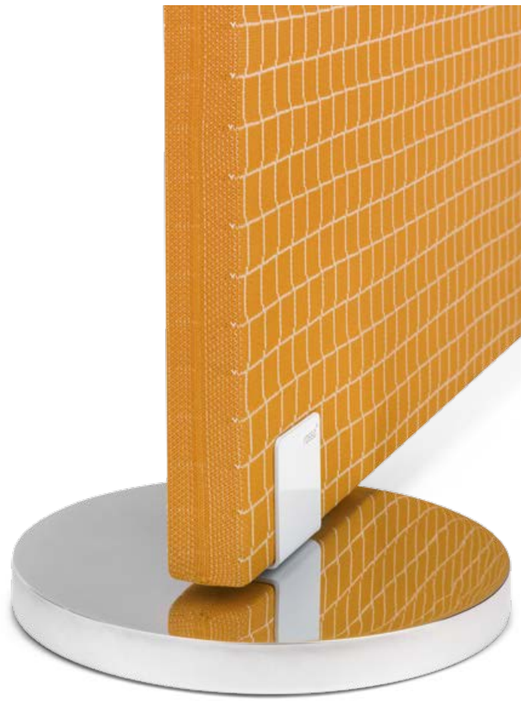

BESCHLAGSERIE TEAM / TEAM BINDER SERIES

STANDFUSS

Mit dem Standfuß ist es nun sogar möglich, Rossoacoustic TP30 oder CP30 Paneele ohne direkte Anbindung z. B. auf Sideboards oder Tischen frei zu platzieren. Der Standfuß passt sich unauffällig und platzsparend an die jeweilige Oberfläche an. Der Fuß ist in weiß glänzend, matt schwarz oder Aluminium eloxiert erhältlich. Pro Paneel sind jeweils zwei Stück erforderlich.

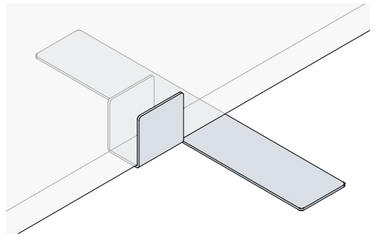

STAND

With the stand, it is now even possible to position Rossoacoustic TP30 or CP30 panels as free-standing elements, i.e. without their being directly mounted on e.g. sideboards or desks. The stand rests inconspicuously on the respective surface. The foot is available with the following finishes: white gloss, matt black or anodised aluminium. Two stands are necessary for each panel.

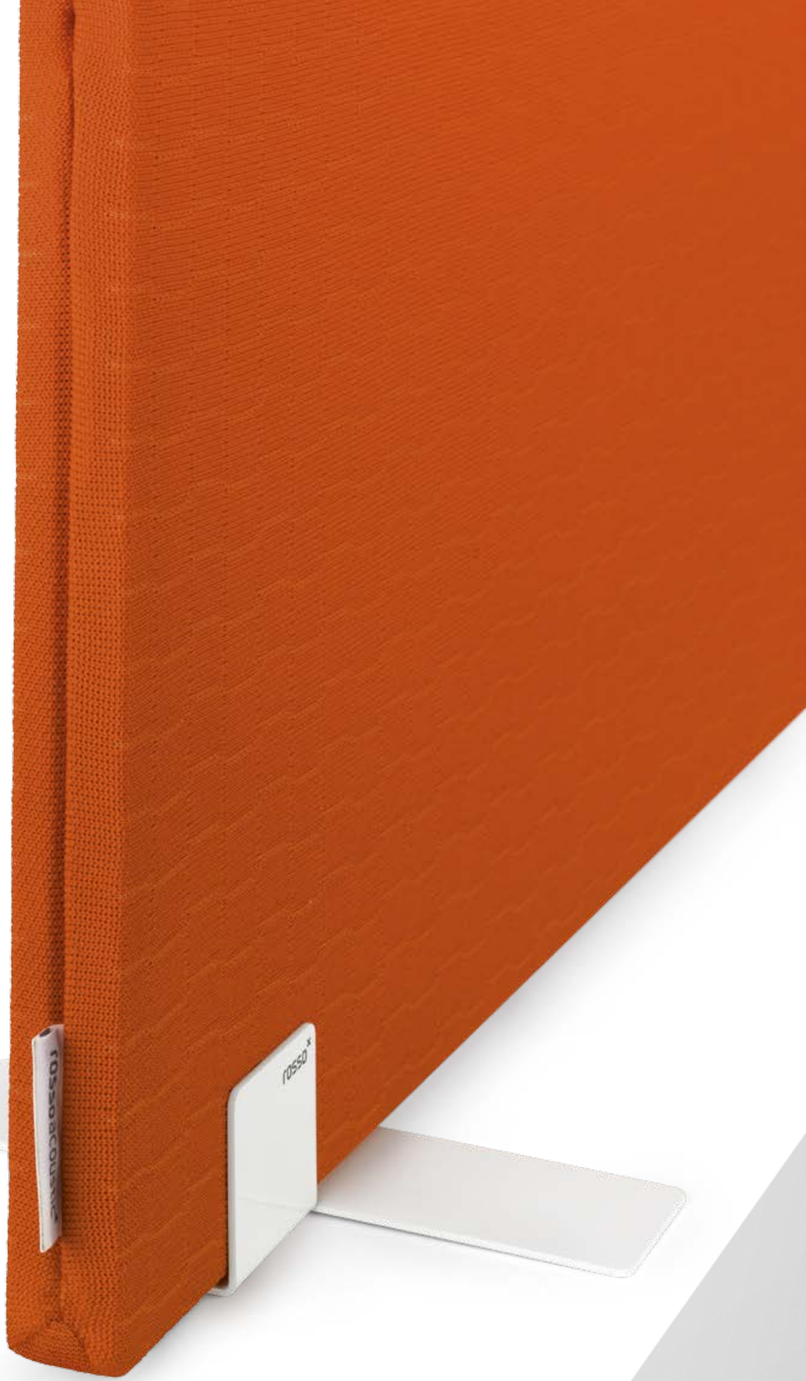

BESCHLAGSERIE TEAM / TEAM BINDER SERIES

WANDHALTER

Rossoacoustic TP30 oder CP30 Paneele können als wirkungsvoller Wandabsorber direkt an der Wand montiert werden. Um ein Paneel anzubringen sind jeweils vier Wandhalter erforderlich.

WALL BRACKET

Rossoacoustic TP30 or CP30 panels can be mounted directly on walls, where they act as effective sound absorbers. Four brackets are needed for each panel.

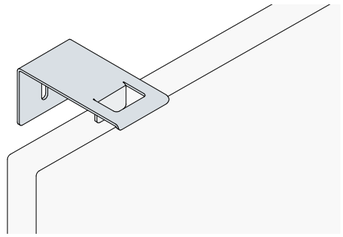

TEAM TOOLS

TEAM TOOLS/
TEAM TOOLS

Die Organisationsserie Team Tools umfasst acht nützliche Accessoires für einen sauberen, komfortablen und individuell gestaltbaren Arbeitsplatz. Die Team Tools lassen sich mit allen Rossoacoustic CP30 und TP30 Paneelen kombinieren. Die Montage der Team Tools erfolgt dabei werkzeugfrei durch einfaches Aufschieben auf die Paneele.

The Team tools organisation series encompasses nine cleverly designed products for a tidy, comfortable and individually variable workplace. Team tools can be combined with all of our Rossoacoustic CP30 and TP30 panels. Team tools are simply slotted onto the panels without the use of tools.

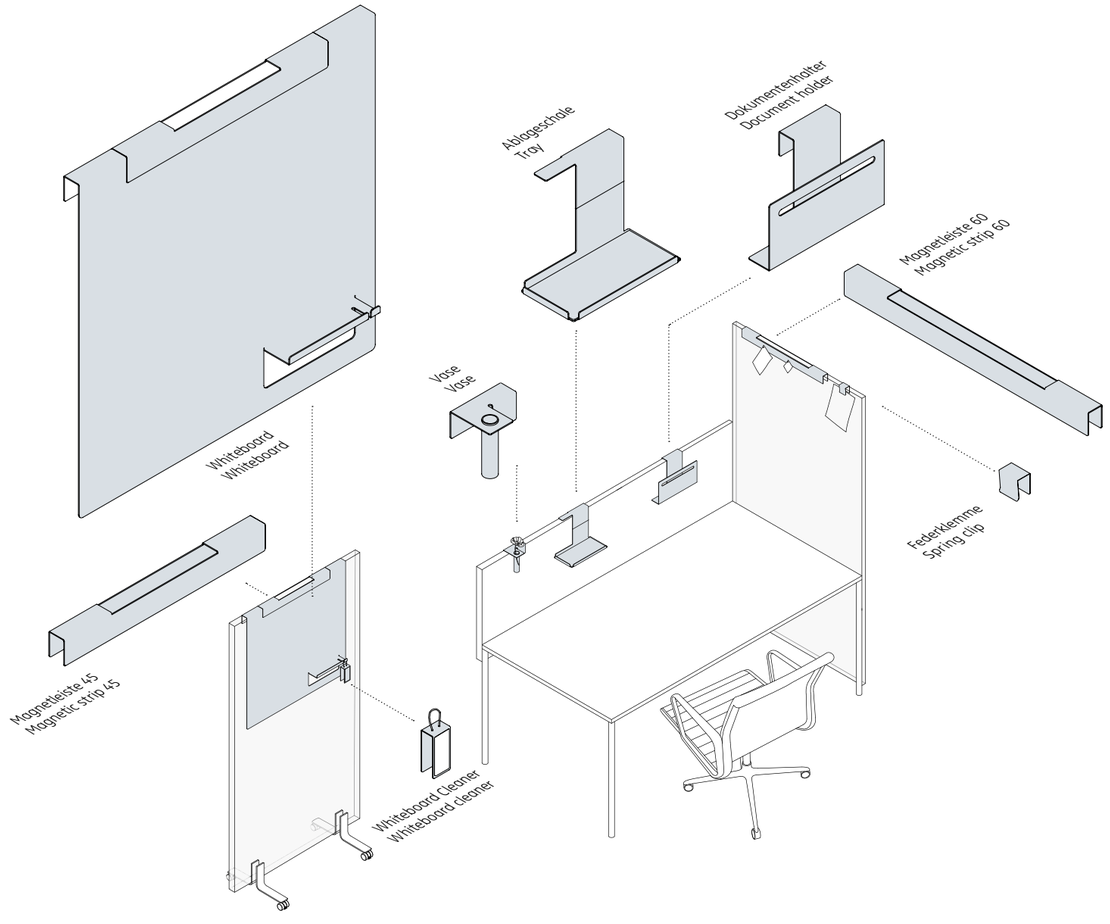

Dokumentenhalter, weiß glänzend

Document holder, white gloss

Whiteboard, weiß glänzend mit Whiteboard Cleaner

Whiteboard, white gloss with Whiteboard Cleaner

Vase, weiß glänzend

Vase, white gloss

WHITEBOARD

Das Whiteboard wird auf die obere Kante eines Rossoacoustic CP30 oder TP30 Paneels aufgesteckt. Die spezielle Lackierung des Whiteboards ermöglicht ein einfaches Beschreiben mit Whiteboardstiften, die trocken abgewischt werden können. Hartnäckige Farben lassen sich mit einem Kunststoffreiniger wieder vollständig entfernen. Die integrierte Ablage ist für Stifte vorgesehen.

Das Whiteboard ist nicht magnetisch, kann aber mit einer Magnetleiste (Seite 94, 96) kombiniert werden. Bitte beachten Sie, dass die akustische Wirkung durch die Anbringung des Whiteboards beeinträchtigt wird.

WHITEBOARD

The whiteboard is slotted onto the top edge of a Rossoacoustic CP30 or TP30 panel. Thanks to the whiteboard's special coating, you can write on it using convenient dry-wipe whiteboard markers. Stubborn colours can be completely removed using a plastics cleaner. The integrated tray is intended for markers.

The whiteboard is not magnetic but it can be combined with a magnetic strip (page 94, 96). Please note that mounting a whiteboard impairs the acoustic effectiveness.

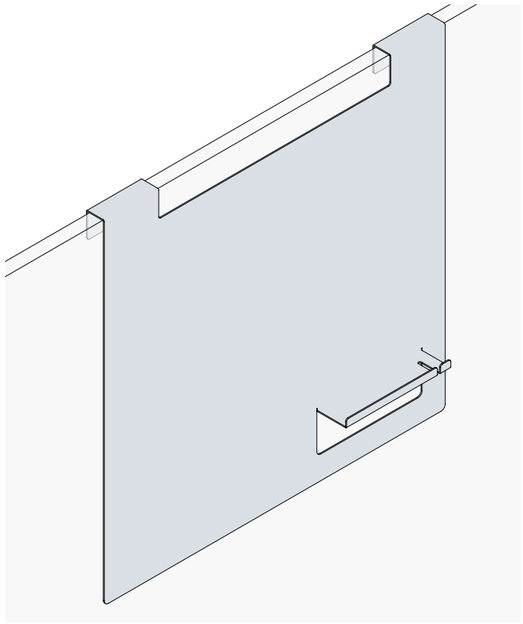

WHITEBOARD CLEANER

Und wenn Sie Platz für neue Ideen auf Ihrem Whiteboard (Seite 90) benötigen, ist der Cleaner die richtige Wahl, mit einem Wisch ist Geschriebenes passé. Über das integrierte Gummiband lässt sich der Cleaner an dem extra dafür vorgesehenen Whiteboard-Haken an der Ablageschale spielend leicht befestigen.

WHITEBOARD CLEANER

And if you need room for new ideas on your whiteboard (page 90), just reach for the cleaner and with one wipe your old notes will be gone. The cleaner can be simply fastened on the whiteboard hook on the tray using the integrated elastic band.

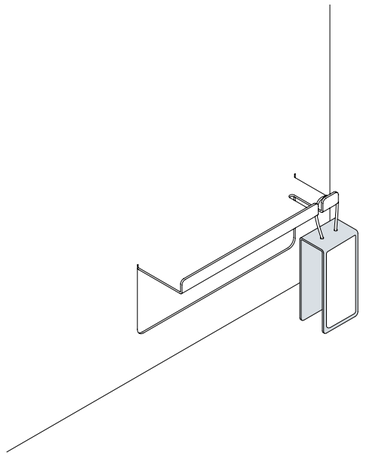

MAGNETLEISTE 45 INKLUSIVE MAGNETE

Die Magnetleiste 45 wird einfach am oberen Rand der Rossoacoustic CP30 oder TP30 Paneele aufgesteckt. Mit den zwei mitgelieferten Stabmagneten können Sie Notizen, Postkarten, Fotos oder Ähnliches befestigen.

Die Magnetleiste lässt sich sehr gut mit dem Whiteboard (Seite 90) kombinieren. Bitte beachten Sie, dass die Anbringung von großformatigen Dokumenten die akustische Wirksamkeit beeinträchtigen kann.

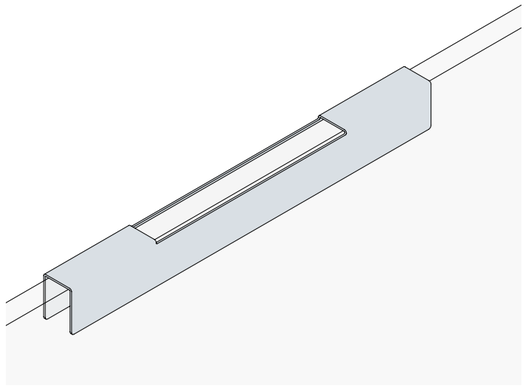

MAGNETIC STRIP 45 INCLUDING MAGNETS

Magnetic strip 45 is simply slotted onto the top edge of the Rossoacoustic CP30 or TP30 panels. The two cylindrical magnets provided can be used to put up notes, postcards, photos or the like.

The magnetic strip can be combined to good effect with the whiteboard (page 90). Please note that affixing large-format documents can impair the acoustic effectiveness.

MAGNETLEISTE 60 INKLUSIVE MAGNETE

Die Magnetleiste 60 wird einfach am oberen Rand der Rossoacoustic CP30 oder TP30 Paneele aufgesteckt. Mit den vier mitgelieferten Stabmagneten können Sie Notizen, Postkarten, Fotos oder Ähnliches befestigen.

Die Magnetleiste lässt sich sehr gut mit dem Whiteboard (Seite 90) kombinieren. Bitte beachten Sie, dass die Anbringung von großformatigen Dokumenten die akustische Wirksamkeit beeinträchtigen kann.

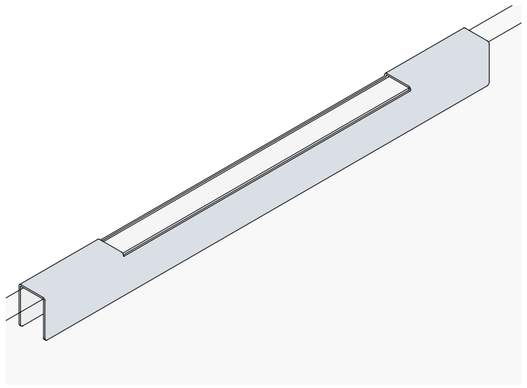

MAGNETIC STRIP 60 INCLUDING MAGNETS

Magnetic strip 60 is simply slotted onto the top edge of the Rossoacoustic CP30 or TP30 panels. The four cylindrical magnets provided can be used to put up notes, postcards, photos or the like.

The magnetic strip can be combined to good effect with the whiteboard (page 90). Please note that affixing large-format documents can impair the acoustic effectiveness.

ABLAGESCHALE MIT GUMMIBAND

Die Ablageschale sorgt für Ordnung am Arbeitsplatz und dient zur Ablage von Büromaterial wie Stiften, Locher, Tacker, Klebefilmroller oder Ähnlichem. Das beigelegte Gummiband kann zur Befestigung von Stiften oder Postkarten und Fotos genutzt werden. Außerdem kann die Ablageschale für Briefumschläge oder als Aufsteller für einen Tablet-PC genutzt werden. Die Filzeinlage dient sowohl der Dämpfung als auch dem Schutz der Gegenstände, die Sie platzieren wollen. Die Rossoacoustic CP30 und TP30 Paneele sind leicht und filigran. Um Schäden an den Paneelen zu vermeiden, sehen Sie bitte von einer zu starken Belastung der Ablageschale ab.

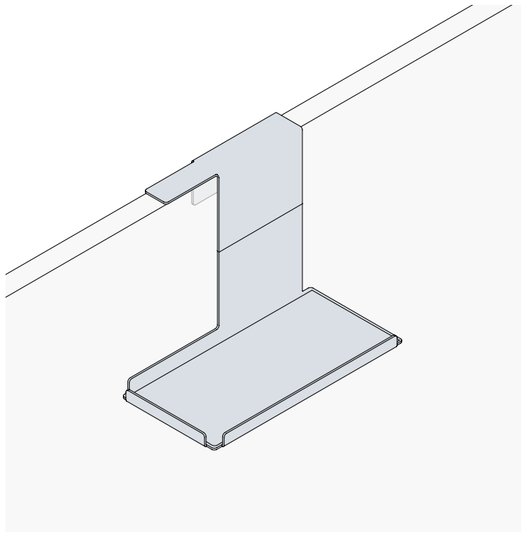

TRAY WITH ELASTIC BAND

The tray keeps workplaces tidy and can be used to store office material such as pens, a hole punch, stapler, rolls of adhesive tape and the like. The elastic band provided can be used to hold pens or postcards and photos in place. The storage tray can also be used for envelopes or as a place to set up a tablet PC. The felt lining provides damping and also helps protect the items you place on the tray. The Rossoacoustic CP30 and TP30 panels are light and delicate. To prevent damage to the panels, please refrain from overloading the storage tray.

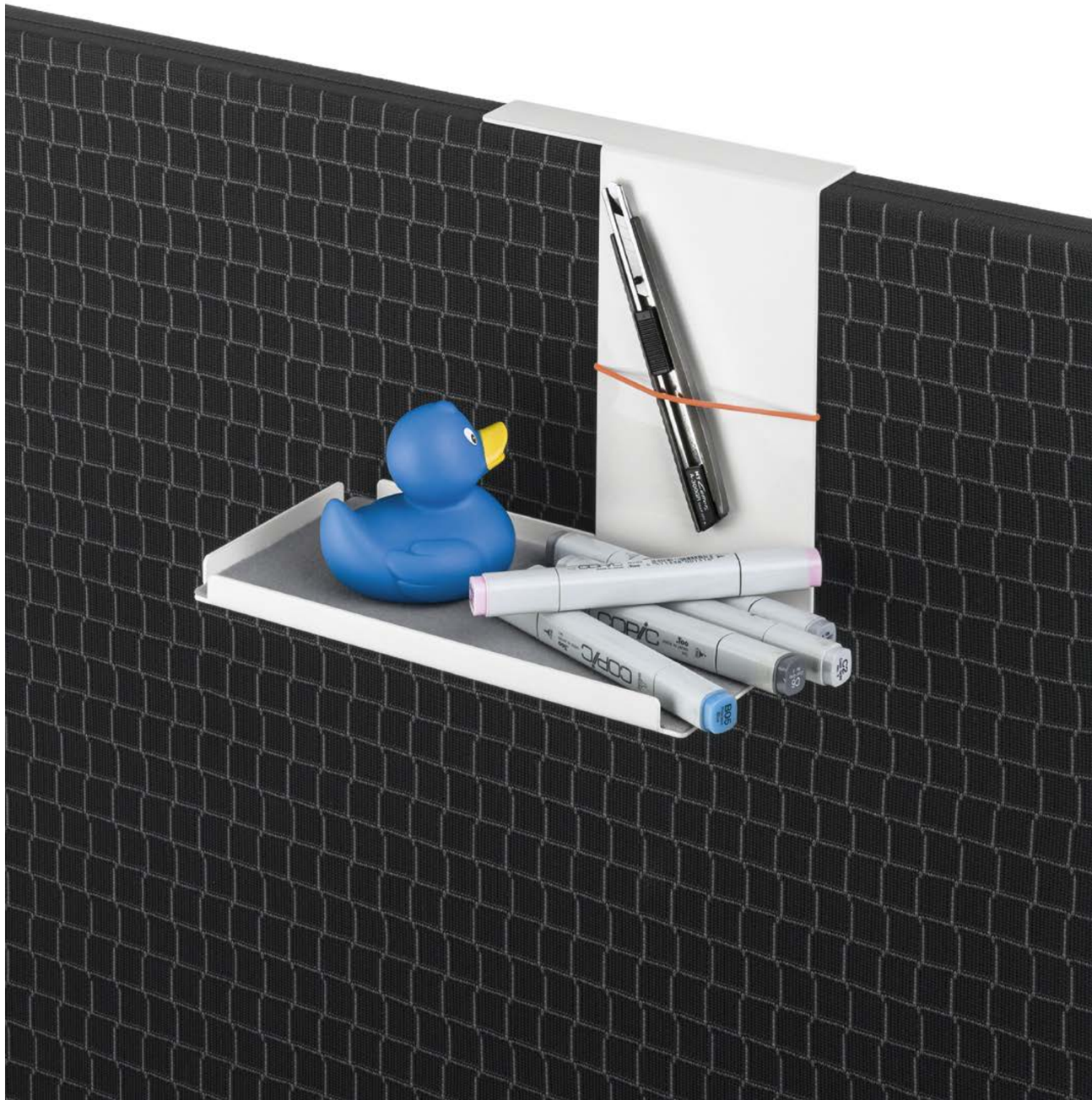

DOKUMENTENHALTER

Der Dokumentenhalter dient der Aufbewahrung von Zeitungen, Magazinen, Ausdrucken, Briefen oder Ähnlichem. Der Dokumentenhalter wird einfach auf das Rossoacoustic Paneel aufgesteckt und verschafft Ihnen mehr Platz auf Ihrem Schreibtisch für die aktuell dringlichen Aufgaben. Die Rossoacoustic CP30 und TP30 Paneele sind leicht und filigran. Um Schäden an den Paneelen zu vermeiden, sehen Sie bitte von einer zu starken Belastung des Dokumentenhalters ab.

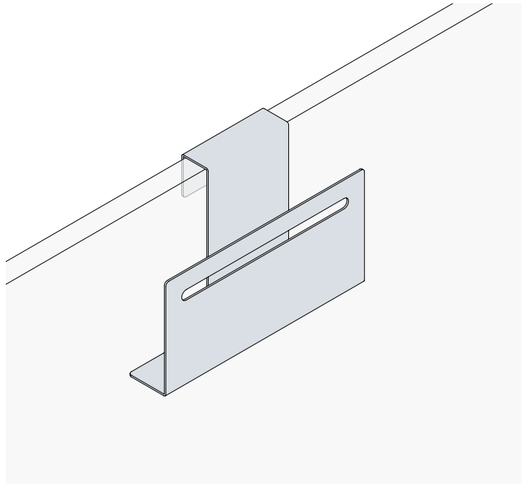

DOCUMENT HOLDER

The document holder can be used as a place to keep newspapers, magazines, printouts, letters and the like. The document holder is simply slotted onto the Rossoacoustic panel and creates more space on your desk for the work you need to focus on right now. The Rossoacoustic CP30 and TP30 panels are light and delicate. To prevent damage to the panels, please refrain from overloading the document holder.

FEDERKLEMME

Die Federklemme kann zur Befestigung von Notizen, Postkarten und Fotos oder auch von großformatigen Dokumenten genutzt werden. Zur Befestigung von großformatigen Unterlagen nutzen Sie einfach mehrere Klammern. Halten Sie zur Befestigung das Dokument an das Rossoacoustic CP30 oder TP30 Paneel und schieben Sie die Klammer über Paneel und Dokument. Das Dokument kann danach einfach nach unten aus der Klammer gezogen werden.

SPRING CLIP

The spring clip can be used to affix notices, postcards and photos as well as large-format documents. Simply use a number of clips to affix large-format documents. When affixing, hold the document against the Rossoacoustic CP30 or TP30 panel and push the clip over the panel and the document. Later on, the document can simply be pulled down out of the clip.

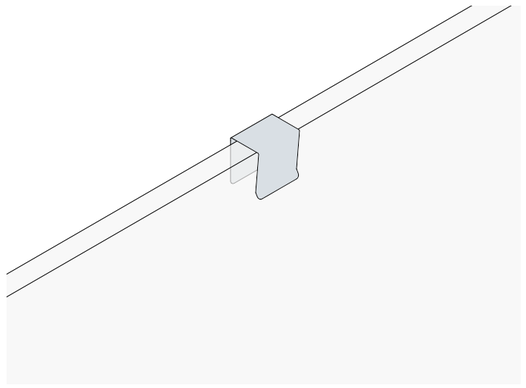

VASE

Die minimalistisch gestaltete Vase bringt Natur an Ihren Arbeitsplatz. Befestigen Sie die Vasenhalterung an der oberen Kante Ihres Rossoacoustic CP30 oder TP30 Paneels, füllen Sie das beigelegte Reagenzglas mit Wasser und setzen es in die vorgesehene Öffnung. Nun können Sie die Vase mit beliebigen Blumen oder anderen Findlingen bestücken und sich an einem Stück Natur an Ihrem Arbeitsplatz erfreuen.

VASE

The vase features a minimalistic design and brings a touch of nature to your workplace. Attach the vase holder to the top edge of your Rossoacoustic CP30 or TP30 panel, fill the test tube provided with water and place it in the hole. You can now put flowers of your choice or other little treasures into the vase and enjoy a splash of nature at your workplace.

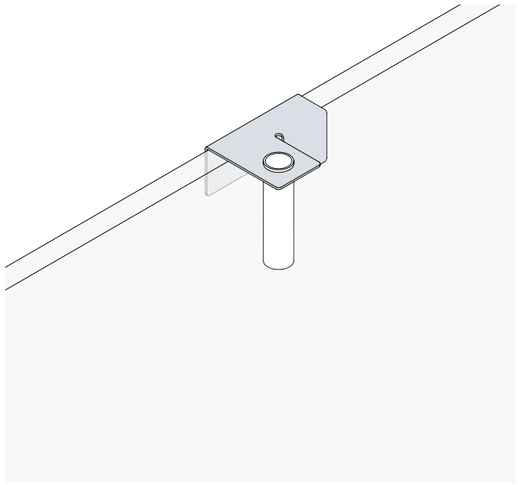

INDIVIDUAL

INDIVIDUALISIERUNG/ INDIVIDUALIZATION

Das innovative CAD-gesteuerte Strickverfahren bietet bei Rossoacoustic TP30 KNIT die einmalige Möglichkeit der Individualisierung und die Realisierung von Sonderlösungen. Farbige Flächen und individuelle Muster können unter Berücksichtigung der spezifischen Fertigungsvoraussetzungen in die textile Hülle eingestrickt werden. Nur mit diesem Strickverfahren ist es überhaupt erst möglich, gleich mehrere Kombinationen aus Farben, Mustern und Texturen auf einem Rossoacoustic Paneel zu realisieren.

Gerne unterstützen wir Sie bei der Realisierung Ihrer Sonderlösung:

service@rosso-acoustic.com

Individualization and custom-made solutions can be realised with Rossoacoustic TP30 KNIT: the CAD-controlled circular knitting process opens up this innovative possibility of individualization. Coloured surfaces and individual patterns can be knitted into the fabric covering, with account being taken of the specific manufacturing preconditions. The pattern shown here serves as an example of the high degree of flexibility in the knitting process with respect to colour and pattern.

We will be happy to support you in realising your customised solution:

service@rosso-acoustic.com

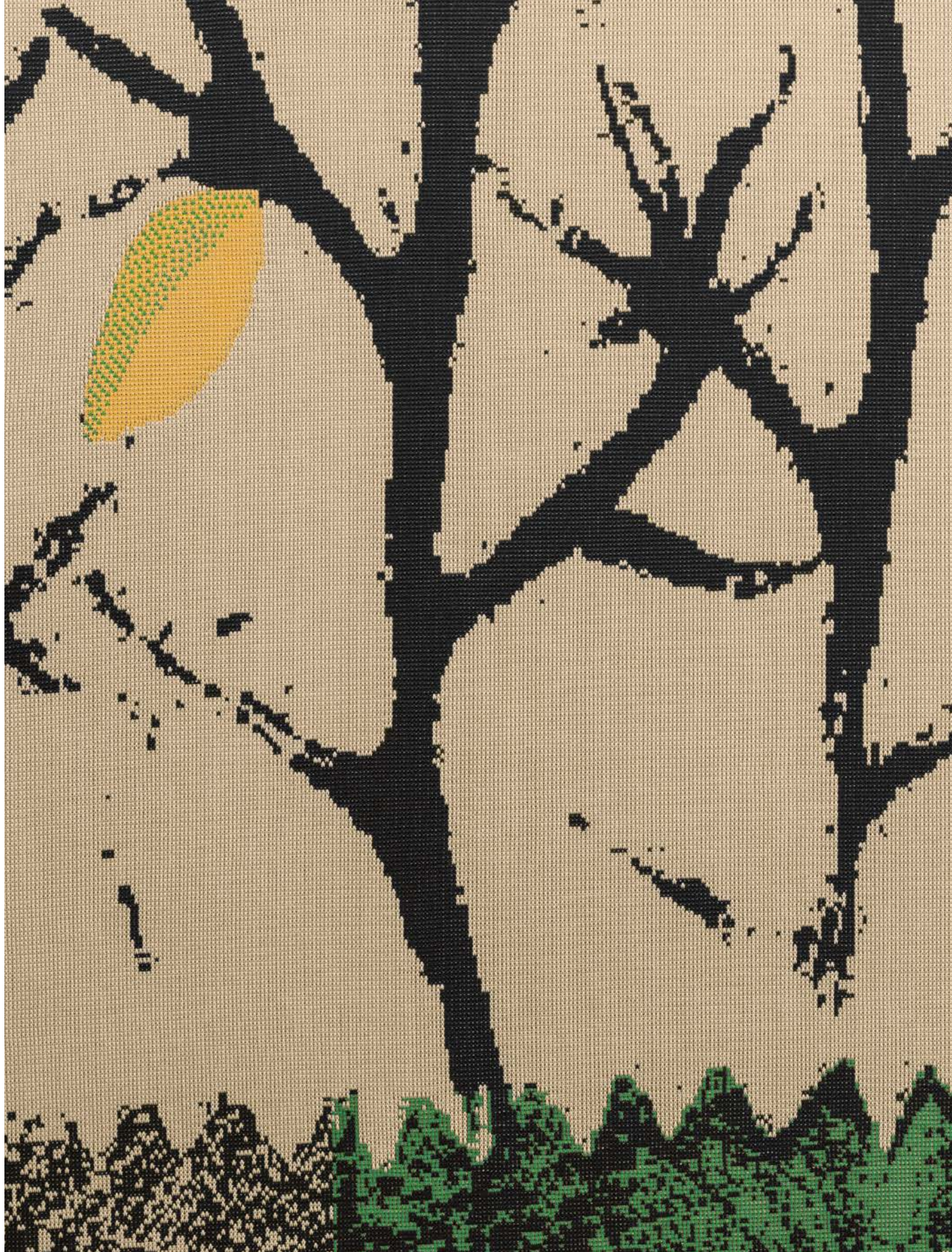

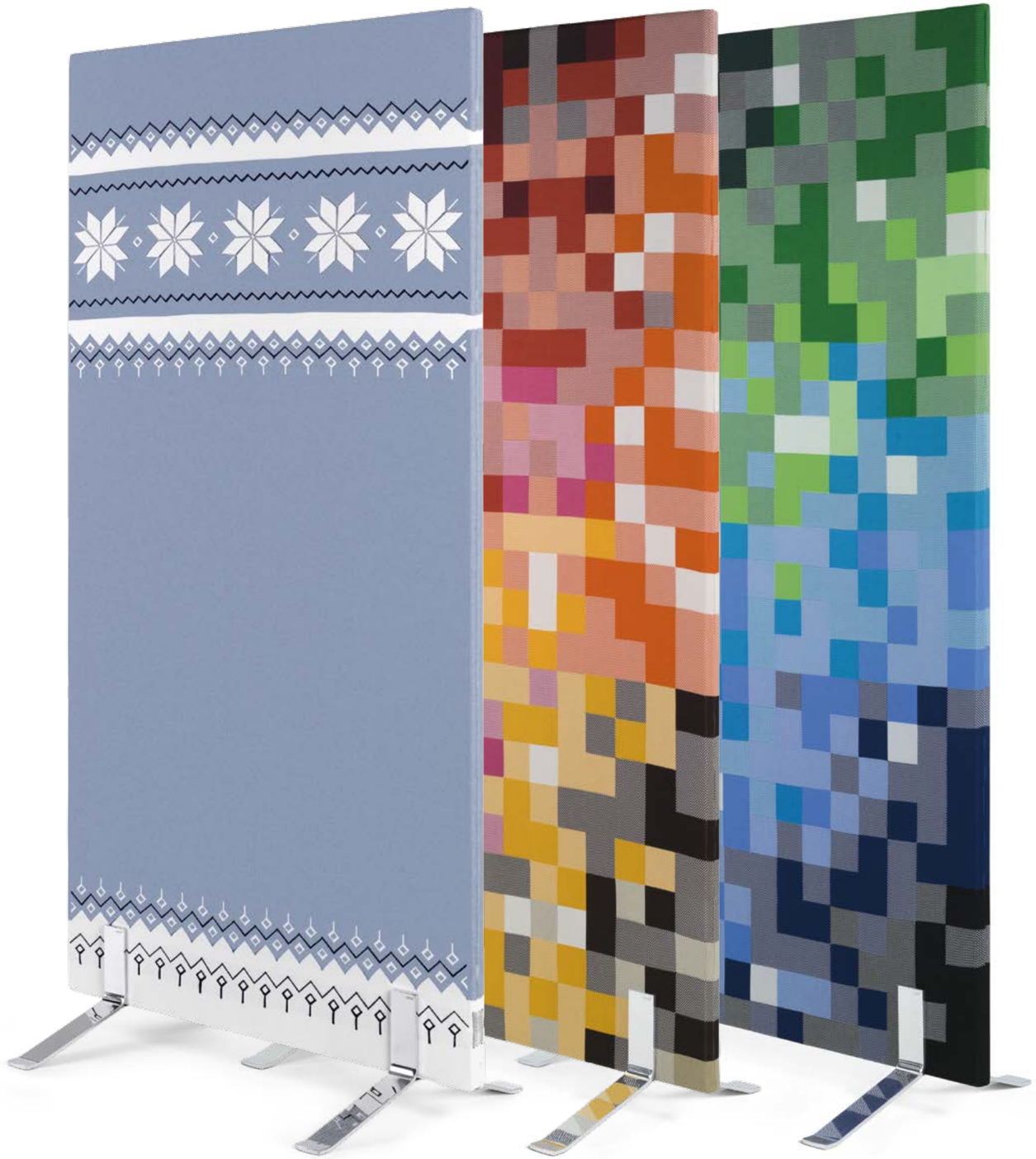

Realisierte Individualisierungen mit Rossoacoustic TP30 KNIT

Customised solutions realised with Rossoacoustic TP30 KNIT

BEHÄNGE / HANGINGS

Für das Schienensystem P22 bietet Rossoacoustic für unterschiedliche Einsatzbereiche eine Auswahl an speziellen Akustik-Behängen an.

Als Sichtschutz mit großer Lichtdurchlässigkeit bietet sich die Rosso-Transluzenzfolie an. Sie lässt sich sowohl am Fenster als auch im Raum als grafisch-ruhige Fläche einsetzen. Zur Beschattung am Fenster empfehlen wir Rossoacoustic Screen, ein Textilgewebe mit Aluminiumbeschichtung.

Die mikroperforierte Oberfläche von Rossoacoustic wirkt schallabsorbierend. Die Nachhallzeit im Raum wird reduziert, die Sprachverständlichkeit steigt. Störende Hintergrundgeräusche werden wirkungsvoll abgedämpft. Die schallabsorbierende Wirkung führt zu mehr Ruhe und Konzentration – die Arbeitseffektivität und Leistungsfähigkeit wird dadurch gesteigert.

Rossoacoustic eignet sich optimal für die Beschattung von Fenstern, die flexible Abtrennung von Arbeitsbereichen und die Ausstattung von Besprechungs- und Konferenzräumen. Rossoacoustic ist als Transluzenzfolie, Klarfolie (Rossoacoustic Clear) und in Textil (Rossoacoustic Screen) erhältlich.

Rossoacoustic offers a selection of special screen materials covering various applications, for use with our rail system P22.

Our translucent Rosso screening is available as a visual cover. It can be used at the window and in space as graphically rihige surface. For shading windows, we recommend Rosso Screen, a textile fabric with aluminium coating.

The microperforated surface of Rossoacoustic has a sound absorbing effect. The reverberation times in the room are reduced and the clarity of speech improved. Distracting background noises are effectively muted. The sound absorbing effect results in more calm and concentration – work effectiveness and performance increase.

Rossoacoustic is perfectly suited for window shading, the flexible separation of work areas and as fittings for meeting or conference rooms. Rossoacoustic is available as translucent screen, clear screen (Rossoacoustic clear) and as textile screen (Rossoacoustic Screen).

Detaillierte Informationen zu den Behängen für das Schienensystem P22 entnehmen Sie bitte dem eigenständigen Rosso Profil 22 / Profil 33 Katalog unter:

www.rosso-acoustic.com

For detailed informations about the screening materials of the rail system P22 please refer to the separate Rosso profile 22 / profile 33 catalogue at:

www.rosso-acoustic.com

INSPI
RATI
ION

Kreativagentur, Stuttgart (DE)
Rossoacoustic TP30 KNIT mit Team Beschlägen

Design agency, Stuttgart (DE)
Rossoacoustic TP30 KNIT with Team binders

alessandro International, Düsseldorf (DE)
Rossoacoustic CP 30 CLEAR mit Solitaire Beschlägen

alessandro International, Düsseldorf (DE)
Rossoacoustic CP 30 CLEAR with Solitaire binders

alessandro International, Düsseldorf (DE)
Rossoacoustic CP 30 CLEAR mit Solitaire Beschlägen

alessandro International, Düsseldorf (DE)
Rossoacoustic CP 30 CLEAR with Solitaire binders

Team Viewer, Göppingen (DE)
Rossoacoustic TP30 KNIT mit Team und Solitaire Beschlägen

Team Viewer, Göppingen (DE)
Rossoacoustic TP30 KNIT with Team and Solitaire binders

Team Viewer, Göppingen (DE)
Rossoacoustic TP30 KNIT mit Team Beschlägen

Team Viewer, Göppingen (DE)
Rossoacoustic TP30 KNIT with Team binders

Unternehmenskantine, Stuttgart (DE)
Rossoacoustic TP30 KNIT/WOOL mit Wandhalter

Company canteen, Stuttgart (DE)
Rossoacoustic TP30 KNIT/WOOL with wall bracket

IHK Region Stuttgart (DE)
Rossoacoustic TP 30 KNIT mit FUSS LOW

Chamber of Commerce and Industry for the Stuttgart region (DE)
Rossoacoustic TP 30 KNIT with LOW FOOT

IHK Region Stuttgart (DE)
Rossoacoustic TP 30 KNIT mit Team Beschlägen

Chamber of Commerce and Industry for the Stuttgart region (DE)
Rossoacoustic TP 30 KNIT with Team binders

Breuninger-Hauptverwaltung, Stuttgart (DE)
Rossoacoustic CP 30 CLEAR, Sonderkonstruktion

Breuninger headquarters, Stuttgart (DE)
Rossoacoustic CP 30 CLEAR, special construction

Breuninger-Hauptverwaltung, Stuttgart (DE)
Rossoacoustic CP 30 CLEAR, Sonderkonstruktion

Breuninger headquarters, Stuttgart (DE)
Rossoacoustic CP 30 CLEAR, special construction

DGNB-Geschäftsstelle, Stuttgart (DE)
Rossoacoustic TP 30 KNIT mit Team Beschlägen

DGNB office, Stuttgart (DE)
Rossoacoustic TP 30 KNIT with Team binders

Kreativagentur, Stuttgart (DE)
Rossoacoustic CP 30 CLEAR mit FUSS LOW und Standfuß

Design agency, Stuttgart (DE)
Rossoacoustic CP 30 CLEAR with LOW FOOT and Stand

Bürogebäude Stuttgart (DE)
Rossoacoustic TP30 WOOL mit FUSS HIGH

Office building, Stuttgart (DE)
Rossoacoustic TP30 WOOL with HIGH FOOT

+49 med, Berlin (DE)
Rossoacoustic CP30 als Desk Panel

+49 med, Berlin (DE)
Rossoacoustic CP30 as desk panel

PLANUNG / PLANNING

Durch das Rossoacoustic System lassen sich Räume ganz nach Ihren persönlichen Wünschen und Vorstellungen gestalten, gliedern und optimal akustisch konditionieren.

Das geringe Gewicht der Rossoacoustic TP30 und CP30 Paneele und die werkzeuglos zu montierenden Beschläge der Solitaire- oder Team-Serie machen den Aufbau zum „Kinderspiel".

Alleine oder maximal zu zweit lässt sich der Auf- oder Umbau innerhalb nur weniger Minuten durchführen. Mit den durchdachten Beschlägen der Team-Serie können Sie vielfältige und ganz auf Ihre Anforderungen angepasste Raumkonstellationen realisieren.

The Rossoacoustic System makes it possible to design, structure and acoustically condition indoor spaces according to your personal wishes and ideas.

Assembly is child's play, thanks to the low weight of Rossoacoustic TP30 and CP30 panels and the binders of the Solitaire or Team series which can be fitted without tools.

Assembly or dismantling by one person alone or a maximum of two people takes only a few minutes. With the carefully conceived binders of the Team series, you can create your room constellations in a wide variety of ways exactly in line with your requirements.

PLANUNGSUNTERSTÜTZUNG

Auf den folgenden Seiten möchten wir Ihnen anhand verschiedener Planungs- und Anwendungsbeispiele den optimalen Einsatz des Rossoacoustic-Systems vorstellen.

PLANNING SUPPORT

On the following pages, we would like to introduce you to the best possible ways of using the Rossoacoustic system with reference to various examples of planning and application.

RAUMAKUSTIK

„In der Raumakustik stehen neben Schallmaskierung im Wesentlichen zwei Mittel zur Verfügung, um leistungsfähige und komfortable Büros zu gestalten:

SCHALL DÄMPFEN

Mittels Deckenpaneelen, Wandelementen, Stellwänden im Raum sowie am Tisch oder Mobiliar wird der Schall absorbiert. Dies passiert insbesondere im mittleren Frequenzbereich, dort wo die menschliche Stimme am lautesten ist.

SCHALL SCHIRMEN

Hier gilt es, die Ausbreitung von Schall bzw. Stimmen mittels Stellwänden im Raum oder am Tisch zu reduzieren. Die Schirmung ist ein wirkungsvolles Mittel, um störungsfreie Zonen zu erhalten. Zu beachten ist dabei, der Antagonismus zwischen ungewollter Schallausbreitung auf der einen Seite und gewollter Sicht auf der anderen Seite. Diesen Gegensatz lösen transparente, absorbierende Schallschirme auf.

Eine passende Büroform und eine der Nutzung angepasste Raumakustik ermöglichen Räume mit hoher kognitiver Leistungsfähigkeit und gutem Arbeitskomfort. Die dafür notwendigen Investitionen in die akustische Ausstattung werden innerhalb kürzester Zeit amortisiert.“

ROOM ACOUSTICS

“In the area of room acoustics, there are besides sound masking two basic ways of designing productive and comfortable offices:

SOUND ATTENUATION

Sound is absorbed by ceiling panels and by partitions placed in the room or on a desk or other furniture. This especially takes place in the mid-frequency range where the human voice is at its loudest.

SOUND SCREENING

Here, the aim is to reduce the propagation of sound or voices by means of partitions in the room or on a desk. Screening is an effective way of creating disturbance-free zones. What must be borne in mind in this context is the conflict between the undesirable propagation of sound, on the one hand, and unobstructed lines of sight, on the other. The problem this presents is solved by transparent, sound-absorbing screens.

A suitable type of office and room acoustics adapted to the purposes the office is used for enable rooms that facilitate high cognitive performance and a good level of working comfort. The necessary investment in the acoustic equipment is amortised in a very short time.

Dipl.-Ing. Horst Drotleff
Fraunhofer-Institut für Bauphysik, Stuttgart, Abteilung Akustik
Fraunhofer Institute for Building Physics, Stuttgart, Acoustics Department

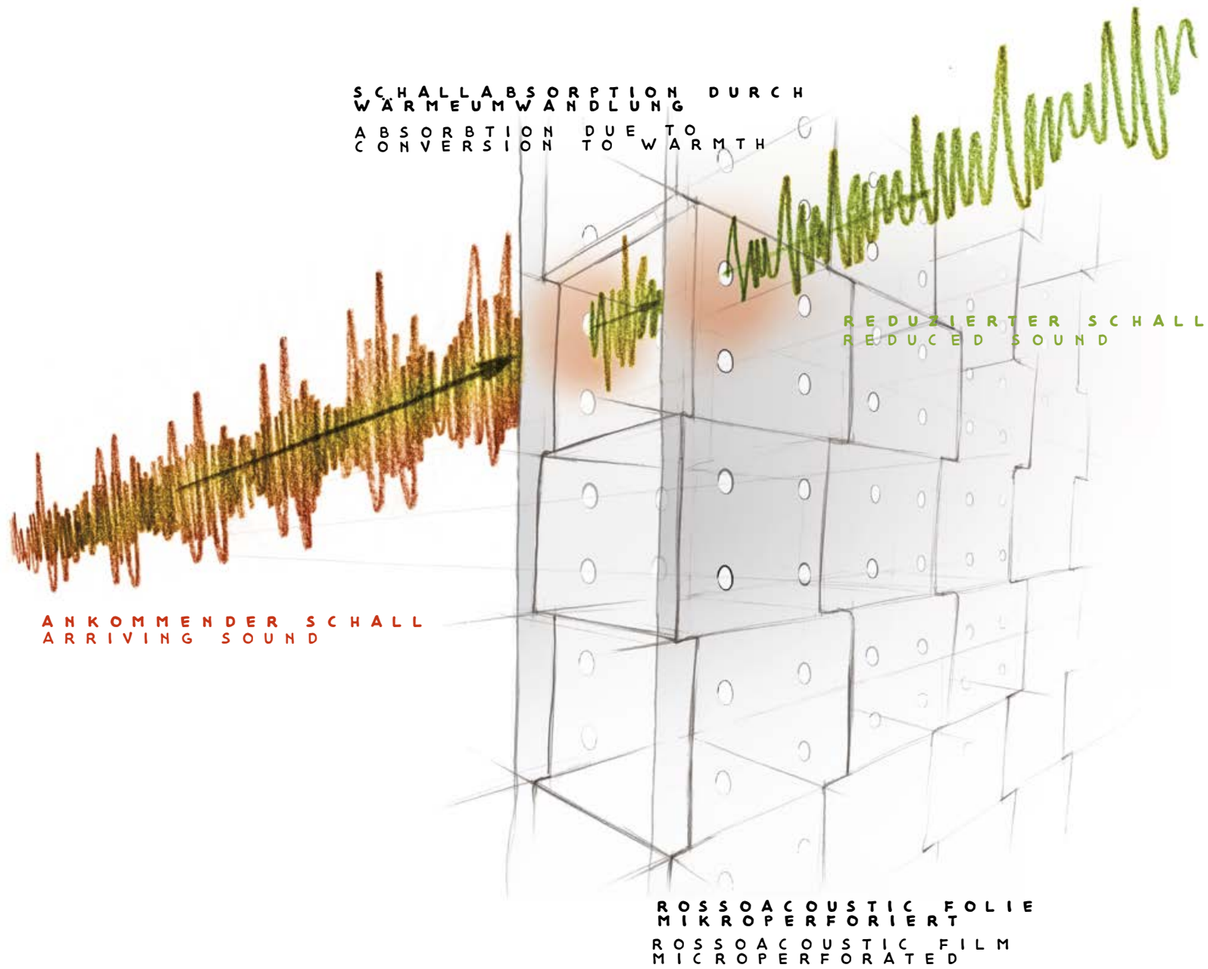

MIKROPERFORATION

Neben der schirmenden Funktion bietet Rossoacoustic CP30 zudem noch eine sehr wirkungsvolle Schallabsorption durch das Prinzip der Mikroperforation.

Die mikroperforierte Oberfläche besteht aus tausenden von exakt positionierten Lochungen (27.000/qm). Der einzelne Durchmesser beträgt gerade einmal 400µ. Die Lochungen fangen die auftreffenden Schallwellen ein und wandeln sie in Wärme um. So entsteht eine hohe Schallabsorption.

MICRO-PERFORATION

In addition to its screening function, Rossoacoustic CP30 provides very effective sound absorption based on the principle of microperforation.

The microperforated surface consists of thousands of exactly positioned holes (27,000/qm). Their individual diameter is a mere 400 µ. The holes trap sound waves and convert them into heat. This is how sound absorption is achieved.

PLANUNGSHILFE

Absorbieren und Schirmen. Oder vielleicht doch nur Schirmen? Frei im Raum platziert, am Arbeitstisch, an der Decke oder besser an der Wand?

Die folgenden Seiten geben Ihnen eine schnelle und einfache Orientierung, welche Möglichkeiten Rossoacoustic bietet und wie Sie Ihre raumakustische Aufgabenstellung optimal lösen können.

Detaillierte technische Angaben, Datenblätter, Prüfprotokolle und 3D-Planungsdaten (z.B. für pCon.planner) finden Sie unter:
www.rosso-acoustic.com

Gerne unterstützen wir Sie auch persönlich bei Ihrer Planung unter:
service@rosso-acoustic.com

PLANNING ASSISTANCE

Absorption and screening. Or perhaps only screening? Positioned free-standing in a room, on a desk, on the ceiling or, even better, on the wall?

The following pages provides you with a speedy and simple way of finding out about the possibilities that Rossoacoustic opens up and how you can find the optimum solution for your room acoustics problem.

You can find detailed technical information, data sheets, test reports and 3D planning data (e.g. for pCon planner) at:
www.rosso-acoustic.com

If you require personal planning guidance, please get in touch with us at:
service@rosso-acoustic.com

EIGENSCHAFTEN DER ROSSOACOUSTIC PANEELE / SPECIFICATIONS OF THE ROSSOACOUSTIC PANELS

AKUSTIK / ACOUSTIC

- schirmend / shielding
- absorbierend / absorbing

EINSATZ / APPLICATION

- frei im Raum / free standing
- an Möbeln / on furniture
- von der Decke / on the ceiling
- an der Wand / on the wall

MERKMALE / SPECIFICATIONS

- leicht / light
- werkzeugfrei montierbar / tool-free mountable
- transparent, transluzent / transparent, translucent
- farbig / coloured

EXTRAS / EXTRAS

- pinbar / pinnable
- verbessert das Raumklima / improves indoor climate
- individualisierbar / individualized

AUSWAHL DES RICHTIGEN PANEELS

Welches Rossoacoustic Paneel ist für meine raumakustische Aufgabenstellung am besten geeignet?

CHOICE OF THE RIGHT PANEL

Which Rossoacoustic panel is best suited for my room acoustics problem?

TP30 KNIT

AKUSTIK / ACOUSTIC | EINSATZ / APPLICATION | MERKMALE / SPECIFICATIONS | EXTRAS / EXTRAS

TP30 WOOL

AKUSTIK / ACOUSTIC | EINSATZ / APPLICATION | MERKMALE / SPECIFICATIONS | EXTRAS / EXTRAS

CP30

AKUSTIK / ACOUSTIC | EINSATZ / APPLICATION | MERKMALE / SPECIFICATIONS

CP30 BASIC

AKUSTIK / ACOUSTIC | EINSATZ / APPLICATION | MERKMALE / SPECIFICATIONS

EINSATZMÖGLICHKEITEN TP30 / POSSIBLE APPLICATIONS TP30

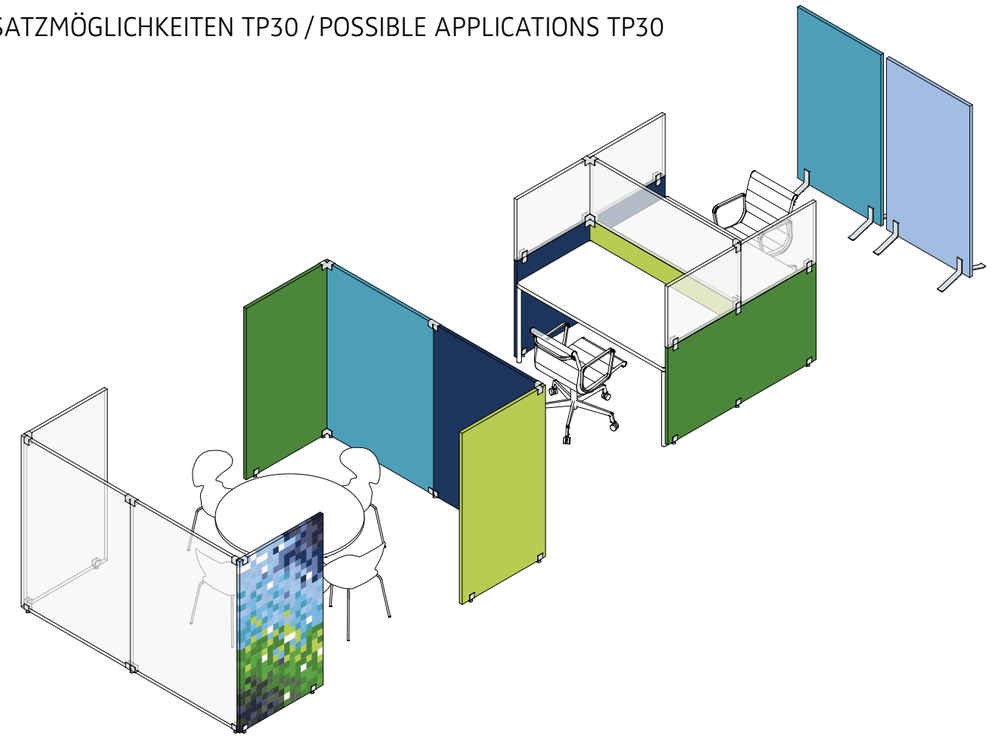

TP30 KNIT

AKUSTIK / ACOUSTIC | EINSATZ / APPLICATION | MERKMALE / SPECIFICATIONS | EXTRAS / EXTRAS

Rossoacoustic TP30 KNIT wird in Bereichen eingesetzt, in denen die visuelle Trennung und die akustische Konditionierung deutlich im Vordergrund stehen. 17 frische Farbtöne und die Kombinationsmöglichkeit mit Rossoacoustic CP30 lassen individuelle Gestaltungsfreiräume zu.

Rossoacoustic TP30 KNIT is used in areas where visual separation and acoustic conditioning are essential. 17 fresh colours and the different ways of combining KNIT with Rossoacoustic CP30 allow a great deal of freedom when it comes to designing spaces individually.

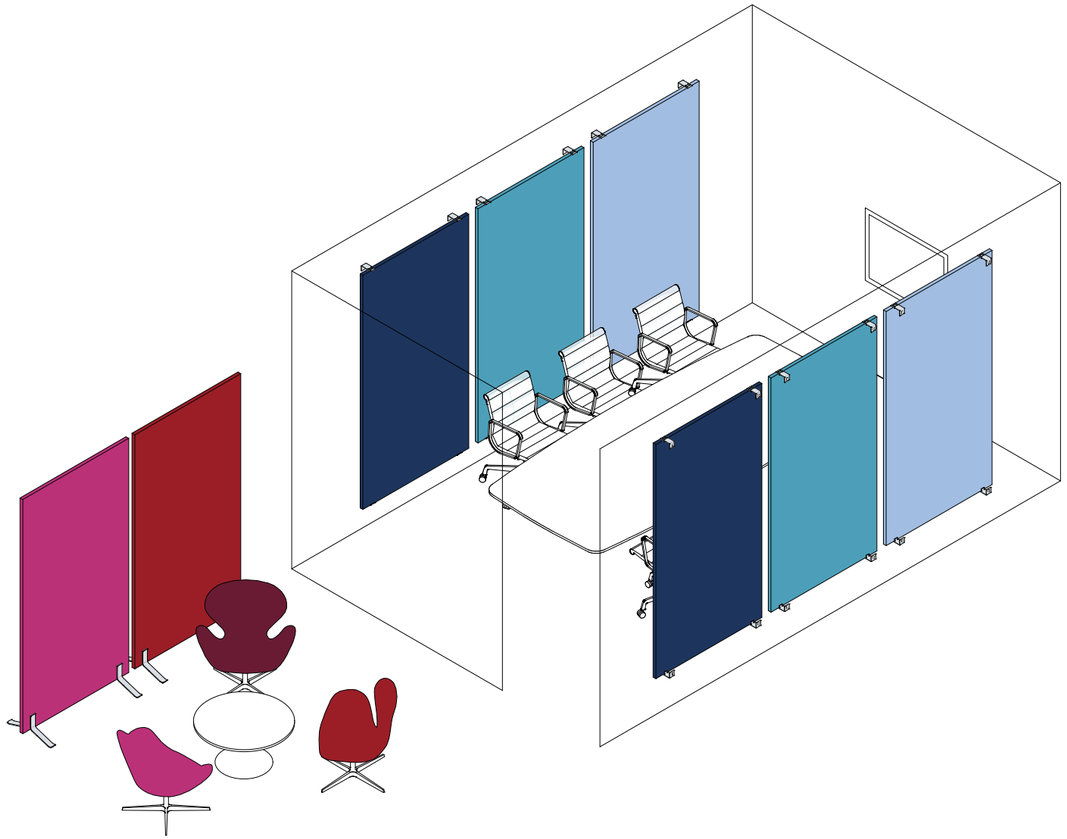

TP30 WOOL

AKUSTIK / ACOUSTIC | EINSATZ / APPLICATION | MERKMALE / SPECIFICATIONS | EXTRAS / EXTRAS

Rossoacoustic TP30 WOOL eignet sich insbesondere für Besprechungsräume, in denen eine hohe Sprachverständlichkeit und damit viel Absorption gewünscht ist.
Mithilfe der KVADRAT-Kollektionen DIVINA3 und DIVINA MELANGE2 können Sie Rossoacoustic TP30 WOOL individuell auf Ihre textilbezogenen Lounge- oder Sitzmöbel abstimmen. Der Wollstoff wirkt sich zudem positiv auf das Raumklima aus.

Rossoacoustic TP30 WOOL is especially suitable for meeting rooms, where sound absorption is important so that people can understand each other easily when speaking.
Choosing from the KVADRAT collections DIVINA3 and DIVINA MELANGE2, you can individually match Rossoacoustic TP30 WOOL to your fabric-covered lounge or seating furniture. The wool material also has a positive effect on the indoor climate.

EINSATZMÖGLICHKEITEN CP30 / POSSIBLE APPLICATIONS CP30

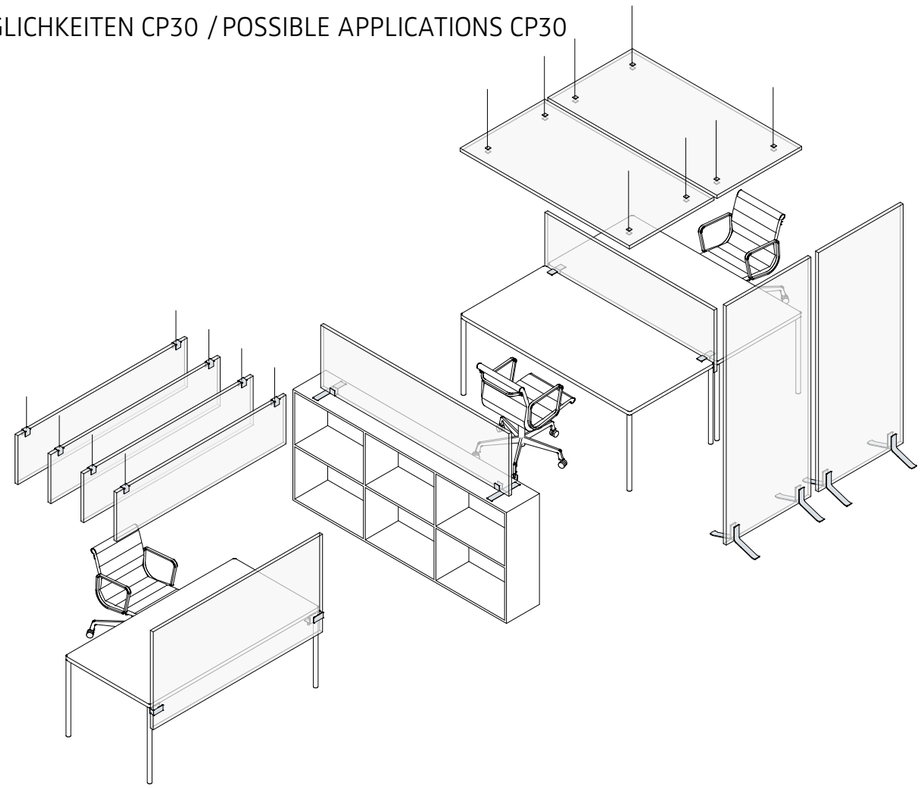

CP30

AKUSTIK / ACOUSTIC | EINSATZ / APPLICATION | MERKMALE / SPECIFICATIONS | EXTRAS / EXTRAS

Rossoacoustic CP30 reduziert die Nachhallzeit und wirkt zudem schirmend. Durch seine Transparenz eignet es sich für weite und offene Räume, in denen durch eine angemessene Absorption eine gute Sprachverständlichkeit erreicht werden soll. Besonders effizient ist hier die Anwendung als Decken-Paneel. Dabei lässt Rossoacoustic CP30 Sichtbezüge in den Raum zu.

Rossoacoustic CP30 reduces reverberation time and also has a screening effect. Thanks to its transparency, it is suitable for large open spaces where appropriate sound absorption is needed to ensure good speech comprehensibility. Its use as a ceiling panel is especially efficient in this regard. This allows Rossoacoustic CP30 visual views in the room.

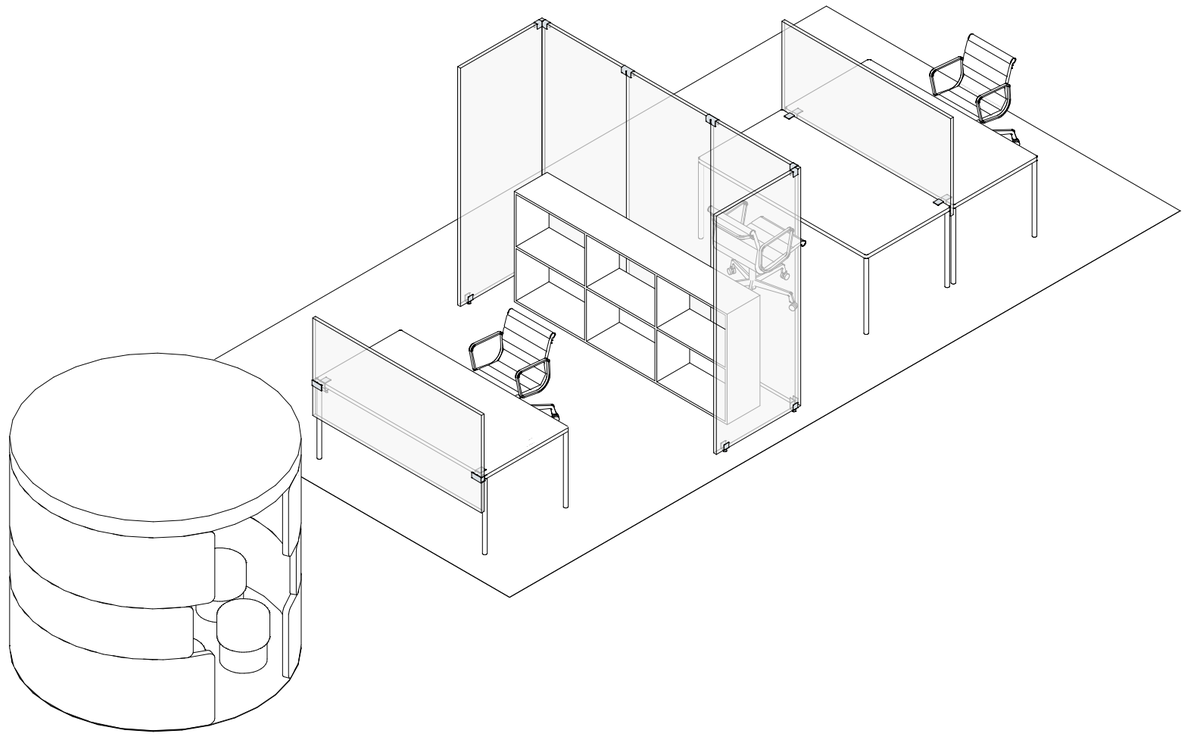

CP30 BASIC

AKUSTIK / ACOUSTIC | EINSATZ / APPLICATION | MERKMALE / SPECIFICATIONS | EXTRAS / EXTRAS

Rossoacoustic CP30 BASIC eignet sich vor allem in Räumen, in denen z.B. durch Teppichböden, Polstermöblierung oder eine Akustikdecke eine deutliche Absorption vorhanden ist. In diesen überdämpften Räumen steigt die Sprachverständlichkeit so sehr an, dass sich Mitarbeiter z.B. durch Gespräche der Kollegen abgelenkt fühlen. Rossoacoustic CP30 BASIC wirkt hier als effektiver und transparenter Schirm, der den Direktschall zwischen den Arbeitsplätzen reduziert.

Rossoacoustic CP30 BASIC is primarily suitable for rooms where considerable sound absorption is already ensured e.g. by carpets, upholstered furniture or a fitted acoustic ceiling. In such sound-insulated rooms, speech intelligibility is so high that employees often feel distracted, for example by the conversations of their colleagues. Here, Rossoacoustic CP30 BASIC serves as an effective, transparent screen which reduces direct sound transmission between the individual workstations.

PLANUNG TEAM

Mit der Beschlagserie Team lassen sich nahezu alle erdenklichen Raumsituationen frei und einfach umsetzen. Die werkzeugfreie Montage und das geringe Gewicht der Rossoacoustic Paneele ermöglichen einen intuitiven Umgang. Das System lässt sich schnell aufbauen und jederzeit zu neuen Raumkonfigurationen umbauen.

Die hochwertigen Verbinder aus wahlweise weiß glänzendem, schwarz mattiertem oder silber eloxiertem Aluminium unterstreichen die Dynamik der Team-Serie.

TEAM PLANNING

The Team series of binders makes it easy to create any conceivable room layout. Tool-free assembly of the Rossoacoustic panels combined with their low weight facilitates intuitive handling. The system can be put together quickly and later rearranged to create new room configurations whenever necessary.

The high-quality binders are available with gloss white, matt black or anodised aluminium finíshes, thus underlying the versatility of the Team series.

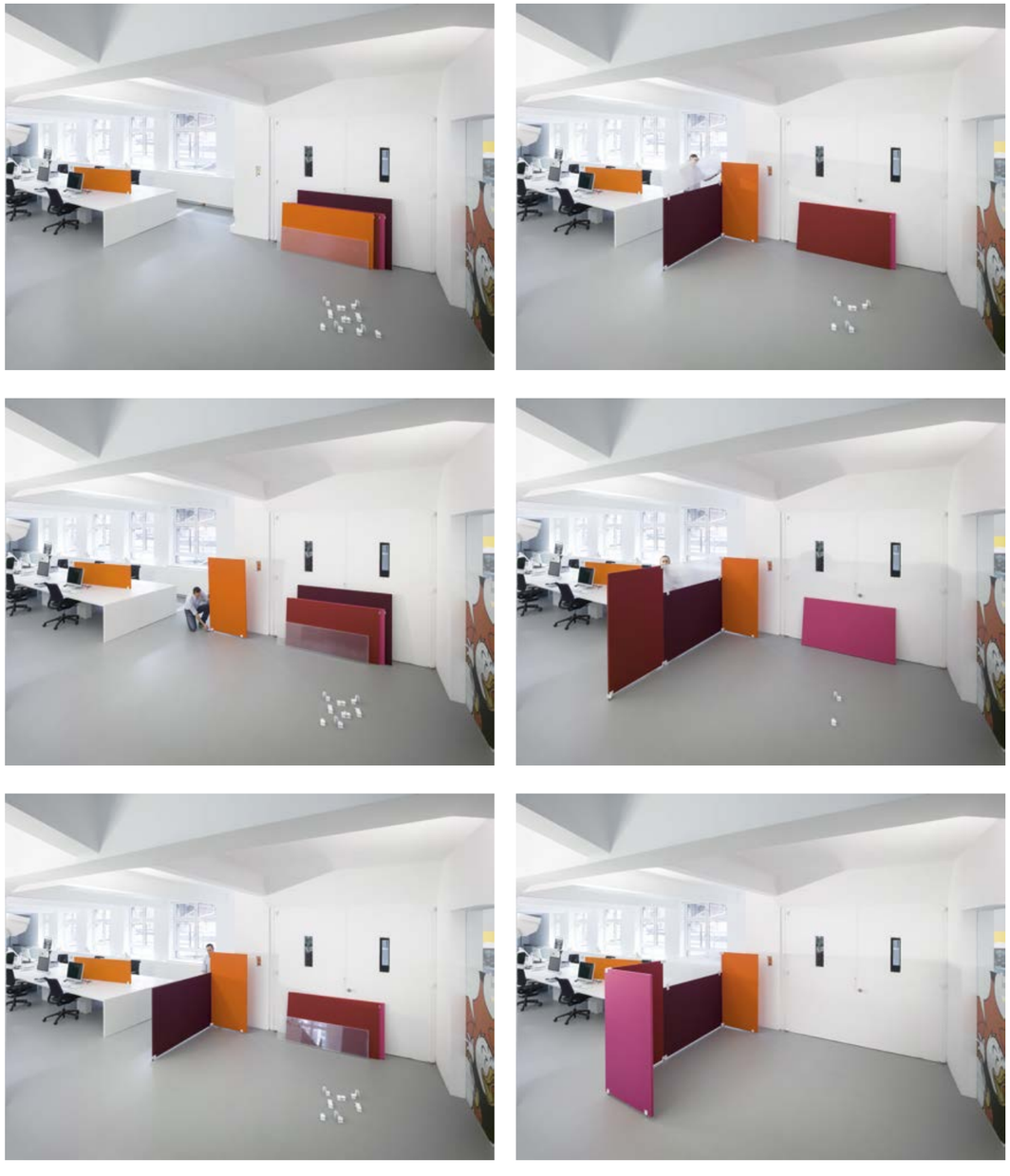

Einfache, schnelle und werkzeugfreie Montage

Easy, fast and tool-free assembly

PLANUNGSBEISPIEL MEETING POINT / PLANNING EXAMPLE MEETING POINT

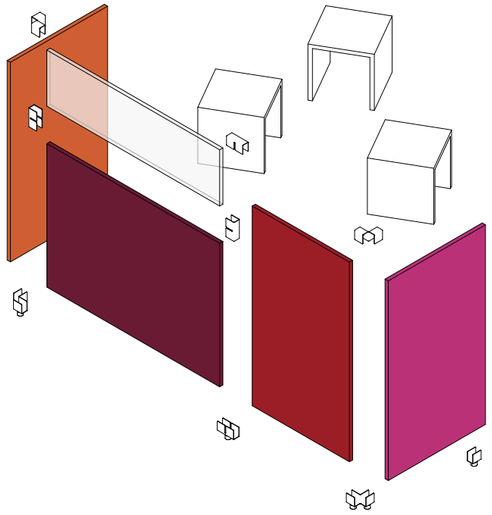

1 x	TP30 KNIT * (900 mm x 1600 mm)	Plain poppy	**545-198**
1 x	TP30 KNIT * (900 mm x 1600 mm)	Mesh coral	**545-198**
1 x	TP30 KNIT * (900 mm x 1600 mm)	Plain Magenta	**545-198**
1 x	TP30 KNIT * (1150 mm x 1600 mm)	Mesh bordeaux	**545-202**
1 x	CP30 (450 mm x 1600 mm)	Clear	**005-738**
3 x	TEAM LÄNGSBESCHLAG / TEAM LONG BINDER	Weiß/White	**545-076**
2 x	TEAM ECKBESCHLAG / TEAM CORNER BINDER	Weiß/White	**545-074**
2 x	TEAM ABSCHLUSSFUSS / TEAM SUPPORTING FOOT	Weiß/White	**544-958**
1 x	TEAM LÄNGSFUSS / TEAM LONG FOOT	Weiß/White	**544-940**
2 x	TEAM ECKFUSS / TEAM CORNER FOOT	Weiß/White	**544-936**

* Bitte geben Sie bei Ihrer Bestellung von Rossoacoustic TP30 KNIT zusätzlich zur Bestellnummer die Farben an (Seite 171)

When ordering Rossoacoustic TP30 KNIT, please quote the order number and indicate the colours you require (page 171)

Diese Konstellation von Rossoacoustic TP30 und CP30 Paneelen eignet sich ideal für lockere Teambesprechungen im direkten Arbeitsumfeld. Die farbigen Rossoacoustic TP30 Paneele wurden in dieser Anwendung vorwiegend zur Schallschirmung eingeplant. Das Rossoacoustic CP30 Paneel erlaubt den Sichtbezug in den Raum.

This constellation of Rossoacoustic TP30 and CP30 panels is ideally suited for casual team meetings directly in the work environment. The coloured Rossoacoustic TP30 panels in this application were primarily intended for sound screening. The Rossoacoustic CP30 panel does not block anyone's view in the room.

PLANUNGSBEISPIEL ARBEITSINSEL / PLANNING EXAMPLE WORKING ISLAND

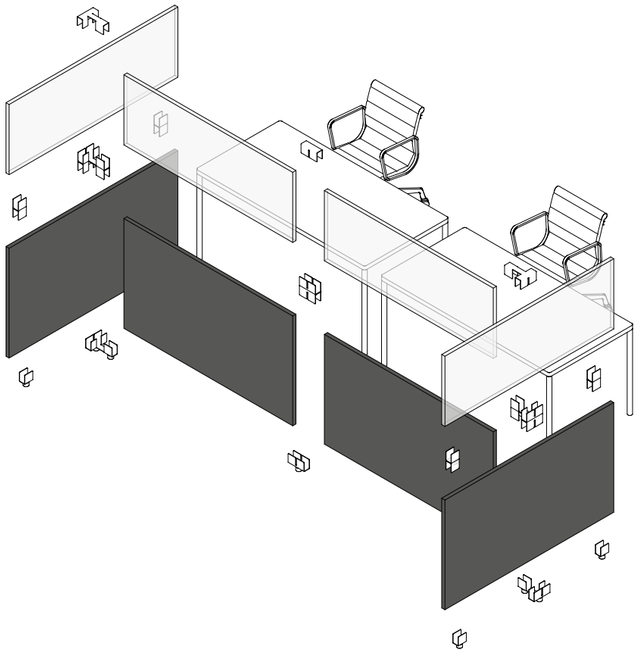

4 x	TP30 KNIT * (900 mm x 1800 mm)	Mesh Black	**545-199**
4 x	CP30 (575 mm x 1800 mm)	Clear	**007-311**
1 x	TEAM LÄNGSBESCHLAG / TEAM LONG BINDER	Schwarz/Black	**545-077**
2 x	TEAM-T-BESCHLAG / TEAM-T-BINDER	Schwarz/Black	**545-944**
4 x	TEAM DOPPELBESCHLAG / TEAM DUAL BINDER	Schwarz/Black	**544-939**
1 x	TEAM DOPPELLÄNGSBESCHLAG / TEAM DUAL LONG BINDER	Schwarz/Black	**544-881**
2 x	TEAM-DOPPEL-T-BESCHLAG / TEAM DOUBLE T-BINDER	Schwarz/Black	**545-952**
4 x	TEAM ABSCHLUSSFUSS / TEAM SUPPORTING FOOT	Schwarz/Black	**544-928**
1 x	TEAM LÄNGSFUSS / TEAM LONG FOOT	Schwarz/Black	**544-941**
2 x	TEAM-T FUSS / TEAM-T-BINDER FOOT	Schwarz/Black	**545-963**

* Bitte geben Sie bei Ihrer Bestellung von Rossoacoustic TP30 KNIT zusätzlich zur Bestellnummer die Farben an (Seite 171)

When ordering Rossoacoustic TP30 KNIT, please quote the order number and indicate the colours you require (page 171)

Mit dieser Anordnung von Rossoacoustic CP30 und TP30 Paneelen kann eine Insel mit bis zu 4 Teamarbeitsplätzen akustisch wirkungsvoll ausgestattet werden. Rossoacoustic TP30 wirkt hierbei vorrangig absorbierend und visuell trennend. Rossoacoustic CP30 schirmt und lässt Sichtbezüge in den Raum zu.

With this arrangement of Rossoacoustic CP30 and TP30 panels, an island with up to 4 team workstations can be isolated acoustically. Rossoacoustic TP30 has a primarily sound-absorbing and visual separating effect, whereas Rossoacoustic CP30 has a screening function but does not block the view.

MÖGLICHE GRUNDFORMEN

Durch das Kombinieren dieser Grundformen sind nahezu alle räumlichen Aufbauten umsetzbar.

POSSIBLE BASIC FORMS

By combining these basic shapes almost all the spatial structures are feasible.

VERTIKALE PANEELE
VERTICAL PANELS

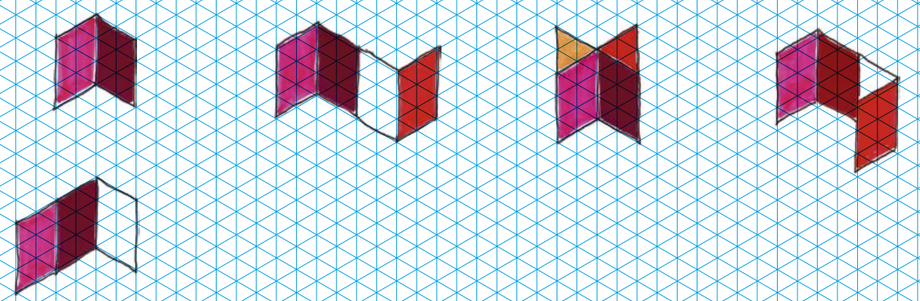

HORIZONTALE PANEELE
HORIZONTAL PANELS

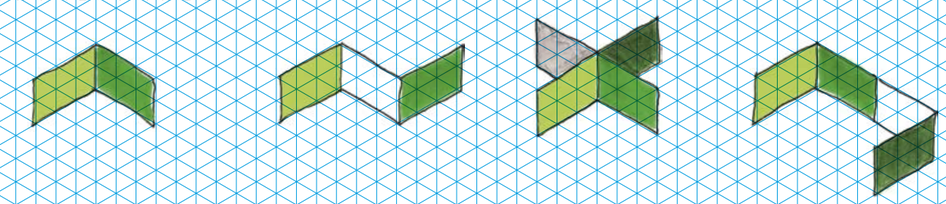

KOMBINATIONEN
COMBINATIONS

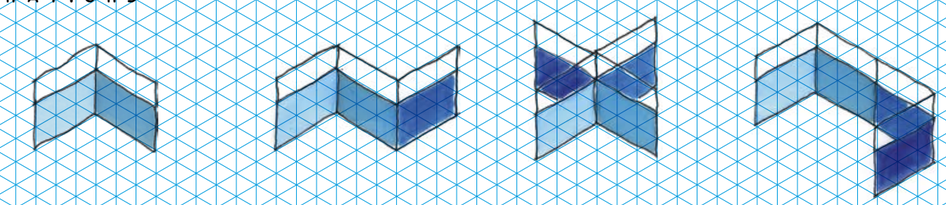

L – AUFBAU
L – STRUCTURE

Z – AUFBAU
Z – STRUCTURE

X – AUFBAU
X – STRUCTURE

U – AUFBAU
U – STRUCTURE

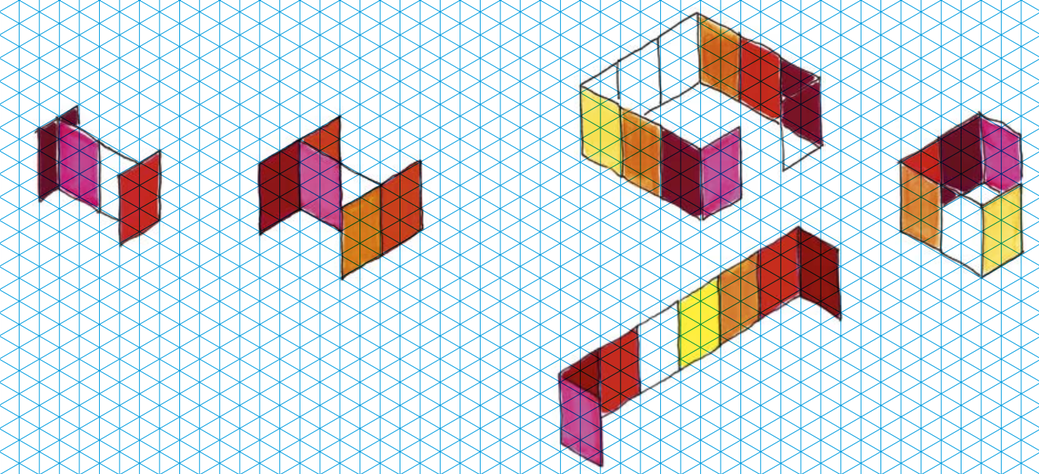

SEITE 160
PAGE 160

SEITE 158
PAGE 158

H – AUFBAU
H – STRUCTURE

HH – AUFBAU
HH – STRUCTURE

C – AUFBAU
C – STRUCTURE

U – AUFBAU
U – STRUCTURE

VARIATIONSMÖGLICHKEITEN

VARIATION POSSIBILITIES

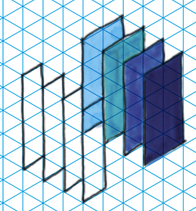

4 X TP30 KNIT
4 X CP30 CLEAR

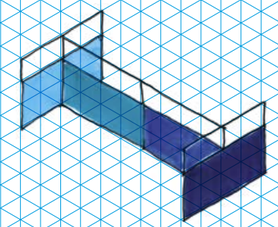

BASIS AUFBAU
BASIC INSTALLATION

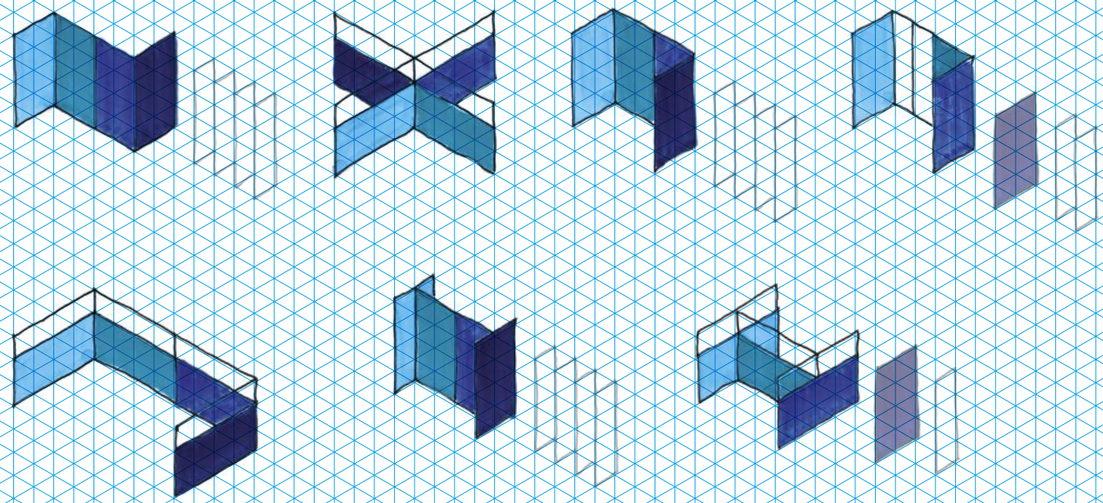

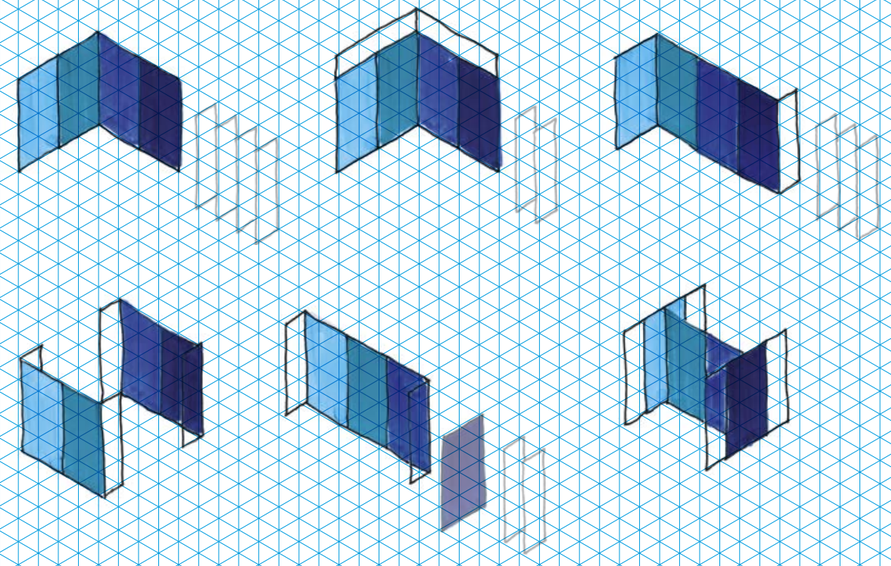

Arbeistplatzlösung mit Rossoacoustic CP 30 CLEAR mit FUSS LOW und Standfuß

Workstation solution with Rossoacoustic CP 30 CLEAR with LOW FOOT and Stand

Arbeitsplatzlösung mit Rossoacoustic TP30 KNIT, CP30 und Team Beschlägen

Workstation solution with Rossoacoustic TP30 KNIT, CP30 and Team binders

BESTELLINFORMATION / ORDER INFORMATION

ÜBERSICHT DER ROSSOACOUSTIC CP30 UND TP30 FORMATE/
OVERVIEW OF ROSSOACOUSTIC CP30 AND TP30 FORMATS

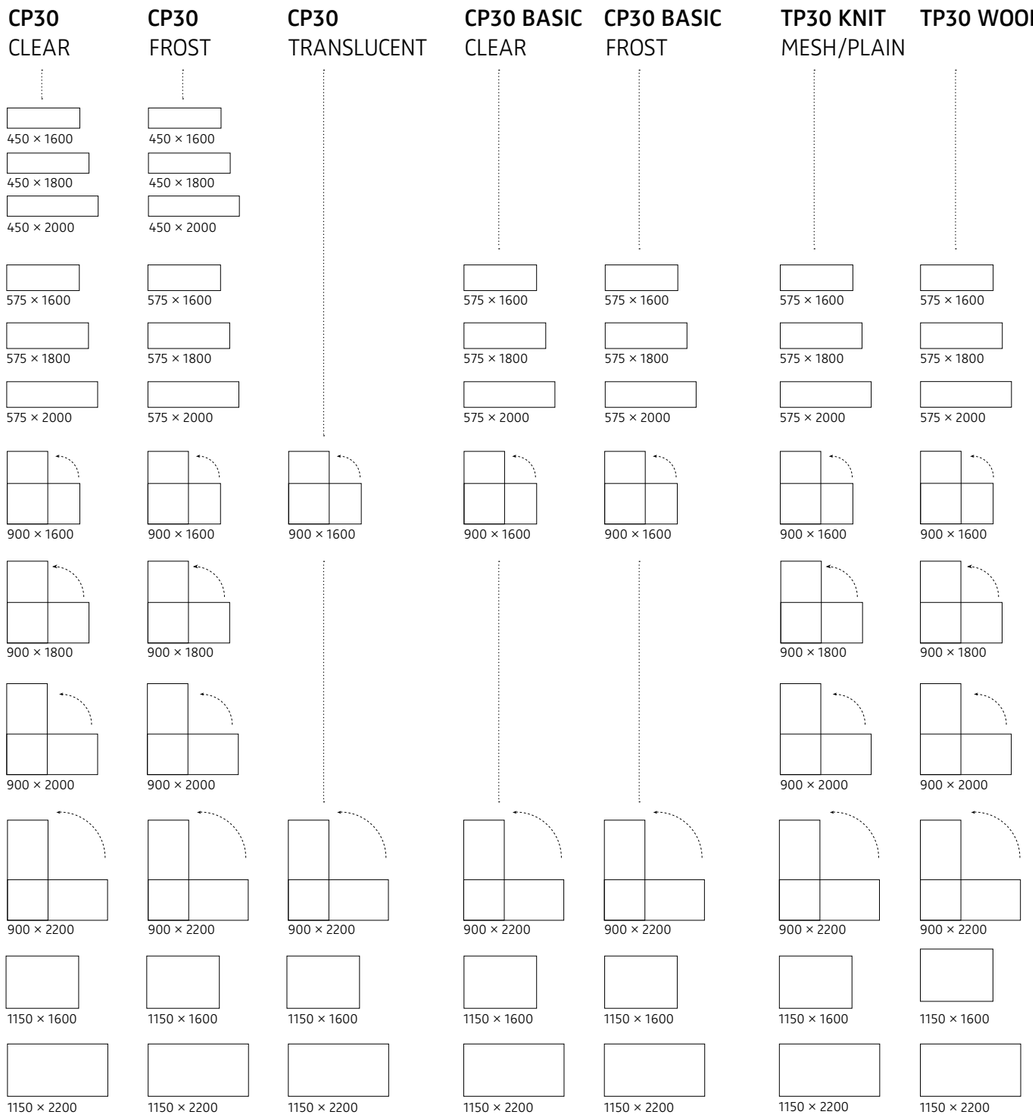

SKIZZEN
DRAWINGS

TP30 KNIT
PANEEL

Rossoacoustic TP30 KNIT Paneel mit innenliegender Wabenstruktur, 30 mm stark. Im CAD-Strickverfahren gefertigte textile Hülle.

TP30 KNIT
PANEL

Rossoacoustic TP30 KNIT panel with internal honeycomb structure, 30 mm thick. Fabric coverings are manufactured by means of a CAD-controlled knitting process.

TP30 KNIT PLAIN	575 × 1600 × 30 mm	**545-195**
	575 × 1800 × 30 mm	**545-196**
	575 × 2000 × 30 mm	**545-197**
	900 × 1600 × 30 mm	**545-198**
	900 × 1800 × 30 mm	**545-199**
	900 × 2000 × 30 mm	**545-200**
	900 × 2200 × 30 mm	**545-201**
	1150 × 1600 × 30 mm	**545-202**
	1150 × 2200 × 30 mm	**545-203**
TP30 KNIT MESH	575 × 1600 × 30 mm	**545-195**
	575 × 1800 × 30 mm	**545-196**
	575 × 2000 × 30 mm	**545-197**
	900 × 1600 × 30 mm	**545-198**
	900 × 1800 × 30 mm	**545-199**
	900 × 2000 × 30 mm	**545-200**
	900 × 2200 × 30 mm	**545-201**
	1150 × 1600 × 30 mm	**545-202**
	1150 × 2200 × 30 mm	**545-203**

Bitte geben Sie bei Ihrer Bestellung von Rossoacoustic TP30 KNIT zusätzlich zur Bestellnummer die Farben an.

When ordering Rossoacoustic TP30 KNIT, please quote the order number and indicate the colours you require.

TP30 KNIT
FARBPALETTE

TP30 KNIT
COLOUR SELECTION

Die Abbildungen sind nicht farbverbindlich.

Colours may vary from those shown here.

BESTELLINFORMATION / ORDER INFORMATION

TP30 WOOL
PANEEL

Schallabsorbierendes und schallschirmendes Paneel mit innenliegender Wabenstruktur, 30 mm stark. Textile Hülle aus KVADRAT DIVINA.

TP30 WOOL
PANEL

Sound absorbing and sound shielding panel with internal honeycomb structure, 30 mm thick. Fabric covering by KVADRAT DIVINA.

TP30 WOOL	575 × 1600 × 30 mm	**544-130**
	575 × 1800 × 30 mm	**544-131**
	575 × 2000 × 30 mm	**544-132**
	900 × 1600 × 30 mm	**545-441**
	900 × 1800 × 30 mm	**545-204**
	900 × 2000 × 30 mm	**545-205**
	900 × 2200 × 30 mm	**545-442**
	1150 × 1600 × 30 mm	**545-443**
	1150 × 2200 × 30 mm	**545-444**

Bitte geben Sie bei Ihrer Bestellung von Rossoacoustic TP30 WOOL zusätzlich zur Bestellnummer stets die gewünschte Kollektion und Farbnummer an.

When ordering Rossoacoustic TP30 WOOL, please always indicate in addition to the article number the collection and the colour number you require.

CP30
MEMBRANKÖRPER

Membrankörper. Schallabsorbierender und durchsichtiger/lichtdurchlässiger Membrankörper mit innenliegender Wabenstruktur, 30 mm stark, mikroperforierte Oberfläche mit umlaufender, transparenter Kante gefasst.

CP30
MEMBRANE BODY

Membrane body. Sound absorbing and transparent/translucent membrane body with internal honeycomb structure, 30mm thick, microperforated surface surrounded by transparent edge.

CP30	Clear	450 × 1600 × 30 mm	**005-738**
		450 × 1800 × 30 mm	**005-742**
		450 × 2000 × 30 mm	**006-002**
		575 × 1600 × 30 mm	**007-210**
		575 × 1800 × 30 mm	**007-311**
		575 × 2000 × 30 mm	**007-313**
		900 × 1600 × 30 mm	**006-066**
		900 × 1800 × 30 mm	**005-740**
		900 × 2000 × 30 mm	**006-003**
		900 × 2200 × 30 mm	**006-067**
		1150 × 1600 × 30 mm	**006-068**
		1150 × 2200 × 30 mm	**006-069**
CP30	Frost	450 × 1600 × 30 mm	**005-739**
		450 × 1800 × 30 mm	**005-743**
		450 × 2000 × 30 mm	**006-004**
		575 × 1600 × 30 mm	**007-211**
		575 × 1800 × 30 mm	**007-312**
		575 × 2000 × 30 mm	**007-314**
		900 × 1600 × 30 mm	**006-070**
		900 × 1800 × 30 mm	**005-741**
		900 × 2000 × 30 mm	**006-005**
		900 × 2200 × 30 mm	**006-071**
		1150 × 1600 × 30 mm	**006-072**
		1150 × 2200 × 30 mm	**006-073**
	Translucent	900 × 1600 × 30 mm	**006-074**
		900 × 2200 × 30 mm	**006-075**
		1150 × 1600 × 30 mm	**006-076**
		1150 × 2200 × 30 mm	**006-077**

CP30 BASIC
MEMBRANKÖRPER

CP30 BASIC Membrankörper. Schallschirmender durchsichtiger/lichtdurchlässiger Membrankörper mit innenliegender Wabenstruktur, 30mm stark, nicht perforierte Oberfläche mit umlaufender, transparenter Kante gefasst.

CP30 BASIC
MEMBRANE BODY

CP30 BASIC Membrane body. Sound shielding and transparent/translucent membrane body with internal honeycomb structure, 30mm thick, non microperforated surface surrounded by transparent edge.

CP30 BASIC	Clear	575 × 1600 × 30 mm	**544-136**
		575 × 1800 × 30 mm	**544-138**
		575 × 2000 × 30 mm	**544-140**
		900 × 1600 × 30 mm	**544-108**
		900 × 2200 × 30 mm	**544-134**
		1150 × 1600 × 30 mm	**544-098**
		1150 × 2200 × 30 mm	**544-106**
	Frost	575 × 1600 × 30 mm	**544-151**
		575 × 1800 × 30 mm	**544-153**
		575 × 2000 × 30 mm	**544-155**
		900 × 1600 × 30 mm	**544-142**
		900 × 2200 × 30 mm	**544-145**
		1150 × 1600 × 30 mm	**544-147**
		1150 × 2200 × 30 mm	**544-149**

BESCHLAGSERIE SOLITAIRE
FUSS

Flacher oder gebogener Fuß zur Verwendung von Rossoacoustic CP30 oder TP30 Paneelen als Space Divider oder flacher Fuß mit Rollen zur Verwendung von Rossoacoustic CP30 oder TP30 Paneelen als mobiler Space Divider. Werkzeuglose Montage an Rossoacoustic CP30 und TP30 Paneelen, mindestens zwei Stück notwendig.

SOLITAIRE BINDER SERIES
FOOT

Flat or arched foot for use of Rossoacoustic CP30 or TP30 panels as Space Divider or flat foot with rollers for use of Rossoacoustic CP30 or TP30 panels as a mobile Space Divider. Mounting on Rossoacoustic CP30 and TP30 panels requires no tools, minimum of two required.

FUSS HIGH / HIGH FOOT

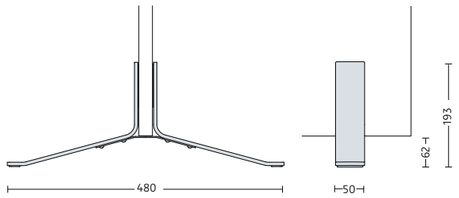

Aluminium poliert/ polished aluminium **006-078**

Aluminium eloxiert/ anodised aluminium **005-861**

FUSS LOW / LOW FOOT

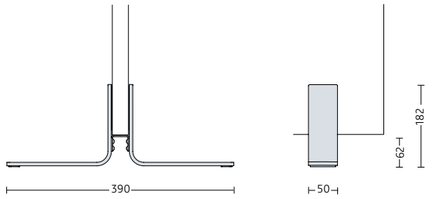

Aluminium poliert/ polished aluminium **005-858**

Aluminium eloxiert/ anodised aluminium **005-855**

SKATER

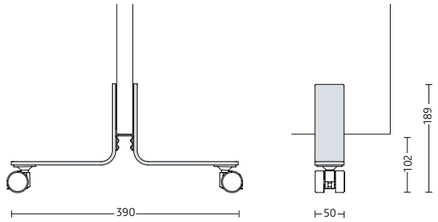

Aluminium poliert/ polished aluminium **545-192**

Aluminium eloxiert/ anodised aluminium **545-193**

BESCHLAGSERIE SOLITAIRE
VERBINDER

Zur Verbindung von jeweils zwei vertikalen Paneelen als Space Divider oder Desk Panel in Reihe oder über Eck. Werkzeuglose Montage.

SOLITAIRE BINDER SERIES
CONNECTOR

For connecting two vertical panels in a row or at a corner as Space Divider or Desk Panel. Tool-less assembly.

LÄNGSVERBINDER / STRAIGHT CONNECTOR

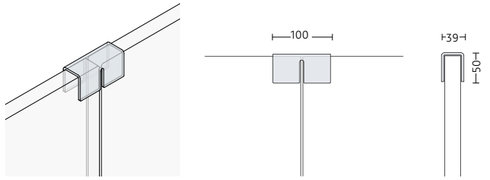

Kunststoff transparent/ transparent plastic **006-573**

90° VERBINDER / 90° CONNECTOR

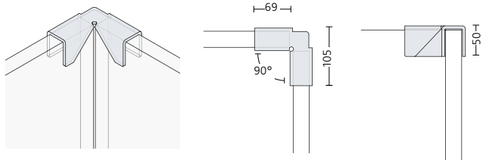

Kunststoff transparent/ transparent plastic **006-773**

BESCHLAGSERIE SOLITAIRE
TISCHBEFESTIGUNG PING PONG

Tischbefestigung zur Befestigung von Rossoacoustic Paneelen zwischen zwei Bürotischen. Werkzeuglose Montage auf den Paneelen, für unbefestigtes Aufliegen zwischen zwei Tischplatten. Für höhenverstellbare Tische ungeeignet. Mindestens zwei Stück notwendig.

SOLITAIRE BINDER SERIES
PING PONG MOUNTING FITTING

Table mounting fitting for mounting the Rossoacoustic panels between two office tables. Mounting without the use of tools onto the panels, for positioning between two table tops without permanent attachment. Not suitable for height adjustable tables. Minimum of two fittings required.

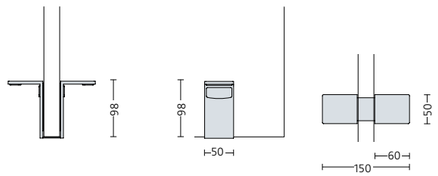

Aluminium poliert/ polished aluminium	**005-744**
Aluminium eloxiert/ anodised aluminium	**005-847**

BESCHLAGSERIE SOLITAIRE
TISCHBEFESTIGUNG CLIP

Tischbefestigung zur frontalen oder seitlichen Befestigung von Rossoacoustic Paneelen an zahlreichen Bürotischen. Werkzeuglose Montage von Paneelen und Klemmen auf Tischplatten mit ca. 14–45 mm Stärke. Ummontierbar von Quer- zu Hochformatmontage. Mindestens zwei Stück notwendig.

SOLITAIRE BINDER SERIES
CLIP MOUNTING FITTING

Table mounting fitting for attaching the Rossoacoustic panels to the front or sides of a wide variety of office tables. Mounting without the use of tools of panels and clips onto table tops with a thickness of circa 14–45 mm. Position can be changed from horizontal to vertical format mounting. Minimum of two clips required.

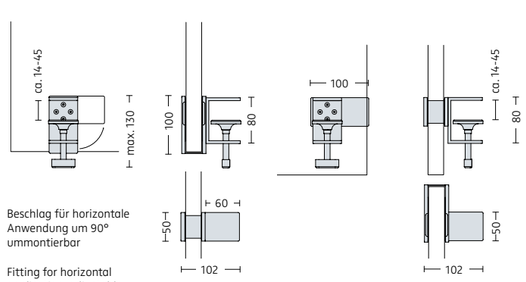

Beschlag für horizontale Anwendung um 90° ummontierbar

Fitting for horizontal application, adjustable by 90°

Aluminium poliert/ polished aluminium	**005-831**
Aluminium eloxiert/ anodised aluminium	**005-850**

BESCHLAGSERIE SOLITAIRE
ABHÄNGELEMENT STITCH

Abhängelement zur Befestigung von Rossoacoustic Paneelen als horizontales Ceiling Panel. Deckenbefestigung mit Exzenterausgleich, weiß. Das Paneel ist bei der Montage kundenseitig zu durchbohren. Mindestens vier Stück notwendig.

SOLITAIRE BINDER SERIES
STITCH SUSPENSION ELEMENT

Suspension element for attaching Rossoacoustic panels as horizontal Ceiling Panel. Ceiling mounting with eccentric compensation, white. The customer needs to drill a hole through the panel for mounting purposes. At least four elements are required.

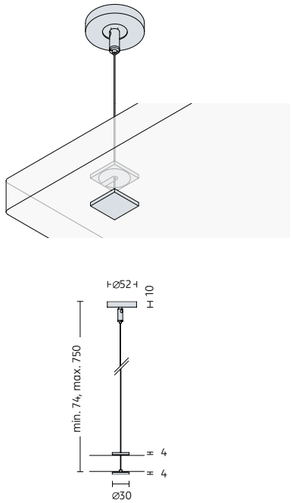

Aluminium poliert/ polished aluminium	**005-937**
Aluminium eloxiert/ anodised aluminium	**005-938**

BESCHLAGSERIE SOLITAIRE
ABHÄNGELEMENT GRIP

Abhängelement zur Befestigung von Rossoacoustic Membrankörpern als vertikales Baffle. Deckenbefestigung mit Exzenterausgleich, weiß. Der Membrankörper wird bei der Montage mittels Schraube geklemmt, mindestens zwei Stück notwendig.

SOLITAIRE BINDER SERIES
GRIP SUSPENSION ELEMENT

Suspension element for mounting Rossoacoustic membrane bodies as vertical baffle. Ceiling mounting with eccentric compensation, white. The membrane body is clamped by means of screw, a minimum of two elements are required.

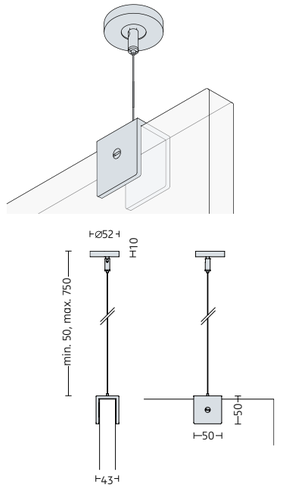

Aluminium poliert/ polished aluminium	**005-939**
Aluminium eloxiert/ anodised aluminium	**005-940**
Kunststoff transparent/ transparent plastic	**005-941**

BESCHLAGSERIE TEAM
LÄNGSBESCHLAG

Beschlag zur oberseitigen Verbindung von jeweils zwei vertikalen oder horizontalen CP30 oder TP30 Paneelen in Reihe oder zur seitlichen Verbindung von jeweils zwei horizontalen CP30 oder TP30 Paneelen übereinander. Werkzeuglose Montage.

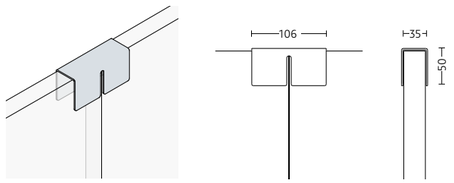

TEAM BINDER SERIES
LONG BINDER

Binder for top-edge connection of two vertical or horizontal CP30 or TP30 panels to each other in a row or for side connection of two horizontal CP30 or TP30 panels, one above the other. No tools required.

weiß glänzend/ white gloss	**545-076**
schwarz matt/ matt black	**545-077**
Aluminium eloxiert/ anodised aluminium	**545-314**

BESCHLAGSERIE TEAM
DOPPELLÄNGSBESCHLAG

Beschlag zur zwischenliegenden Verbindung von jeweils vier CP30 oder TP30 Paneelen in Reihe und übereinander. Werkzeuglose Montage.

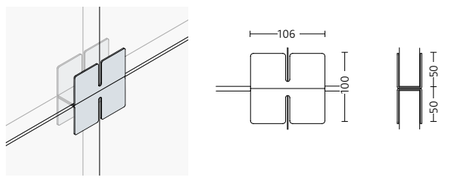

TEAM BINDER SERIES
DUAL LONG BINDER

Binder for intermediate connection of four CP30 or TP30 panels in a row and one above the other. No tools required.

weiß glänzend/ white gloss	**544-880**
schwarz matt/ matt black	**544-881**
Aluminium eloxiert/ anodised aluminium	**545-317**

BESCHLAGSERIE TEAM
ECKBESCHLAG

Beschlag zur oberseitigen Verbindung von jeweils zwei CP30 oder TP30 Paneelen über Eck. Werkzeuglose Montage.

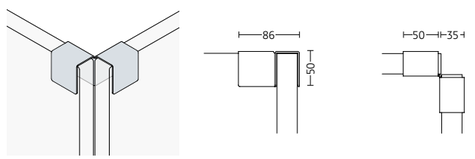

TEAM BINDER SERIES
CORNER BINDER

Binder for top-edge connection of two CP30 or TP30 panels around a corner. No tools required.

weiß glänzend/ white gloss	**545-074**
schwarz matt/ matt black	**545-075**
Aluminium eloxiert/ anodised aluminium	**545-315**

BESCHLAGSERIE TEAM
DOPPELECKBESCHLAG

Beschlag zur zwischenliegenden Verbindung von jeweils vier CP30 oder TP30 Paneelen über Eck und übereinander. Werkzeuglose Montage.

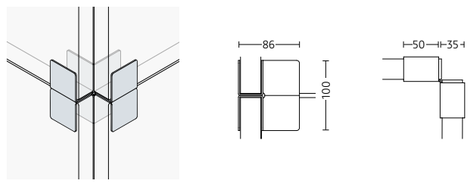

TEAM BINDER SERIES
DUAL CORNER BINDER

Binder for intermediate connection of four CP30 or TP30 panels around a corner and one above the other. No tools required.

weiß glänzend/ white gloss	**545-070**
schwarz matt/ matt black	**545-071**
Aluminium eloxiert/ anodised aluminium	**545-318**

BESCHLAGSERIE TEAM
T-BESCHLAG

NEW

TEAM BINDER SERIES
T-BINDER

Der T-Beschlag dient der oberseitigen Verbindung von zwei oder drei Rossoacoustic TP30 oder CP30 Paneelen in T-Aufstellung. Werkzeuglose Montage.

The T-binder is used for the topside connection of two or three Rossoacoustic TP30 or CP30 panels in a T-formation. No tools required.

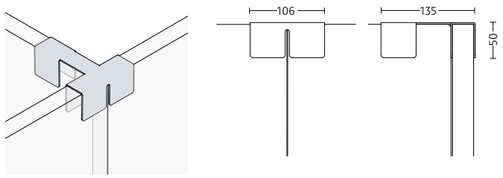

weiß glänzend/ white gloss	**545-943**
schwarz matt/ matt black	**545-944**
Aluminium eloxiert/ anodised aluminium	**545-942**

BESCHLAGSERIE TEAM
DOPPEL-T-BESCHLAG

NEW

TEAM BINDER SERIES
DOUBLE T-BINDER

Der Doppel-T-Beschlag dient der zwischenliegenden Verbindung von vier oder sechs Rossoacoustic TP30 oder CP30 Paneelen in T-Aufstellung und übereinander. Werkzeuglose Montage.

The double T-binder is placed between Rossoacoustic TP30 or CP30 panels and connects four or six panels in a T-formation and one above the other. No tools required.

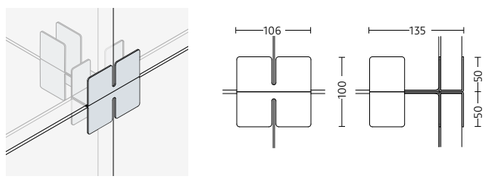

weiß glänzend/ white gloss	**545-951**
schwarz matt/ matt black	**545-952**
Aluminium eloxiert/ anodised aluminium	**545-945**

BESCHLAGSERIE TEAM
DOPPELBESCHLAG

TEAM BINDER SERIES
DUAL BINDER

Beschlag zur zwischenliegenden Verbindung von jeweils zwei horizontalen CP30 oder TP30 Paneelen übereinander. Werkzeuglose Montage.

Binder for intermediate connection of two horizontal CP30 or TP30 panels one above the other. No tools required.

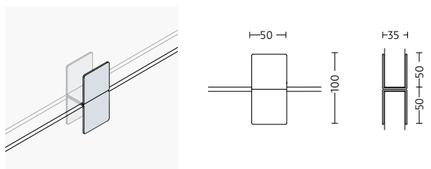

weiß glänzend/ white gloss	**544-938**
schwarz matt/ matt black	**544-939**
Aluminium eloxiert/ anodised aluminium	**545-316**

BESCHLAGSERIE TEAM
LÄNGSFUSS

Beschlag mit höhenverstellbarem Gleiter aus poliertem Aluminium zur unterseitigen Verbindung von jeweils zwei vertikalen CP30 oder TP30 Paneelen in Reihe. Werkzeuglose Montage.

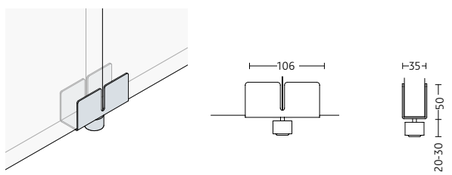

TEAM BINDER SERIES
LONG FOOT

Binder with height-adjustable slider made of polished aluminium for bottom-edge connection of two vertical CP30 or TP30 panels in series. No tools required.

weiß glänzend/ white gloss	**544-940**
schwarz matt/ matt black	**544-941**
Aluminium eloxiert/ anodised aluminium	**545-311**

BESCHLAGSERIE TEAM
ECKFUSS

Beschlag mit höhenverstellbarem Gleiter aus poliertem Aluminium zur unterseitigen Verbindung von jeweils zwei vertikalen CP30 oder TP30 Paneelen über Eck. Werkzeuglose Montage.

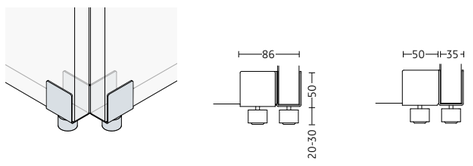

TEAM BINDER SERIES
CORNER FOOT

Binder with height-adjustable slider made of polished aluminium for bottom-edge connection of two vertical CP30 or TP30 panels around a corner. No tools required.

weiß glänzend/ white gloss	**544-936**
schwarz matt/ matt black	**544-937**
Aluminium eloxiert/ anodised aluminium	**545-312**

BESCHLAGSERIE TEAM
T-FUSS

NEW

Der T-Fuß dient der unterseitigen Verbindung von zwei oder drei Rossoacoustic TP30 oder CP30 Paneelen in T-Aufstellung. Werkzeuglose Montage.

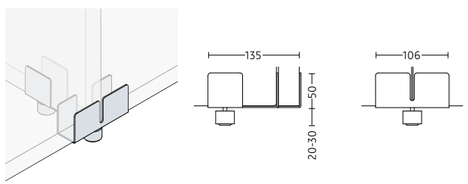

TEAM BINDER SERIES
T-FOOT

The T-foot connects two or three Rossoacoustic TP30 or CP30 panels in a T-formation on the underside. No tools required.

weiß glänzend/ white gloss	**545-962**
schwarz matt/ matt black	**545-963**
Aluminium eloxiert/ anodised aluminium	**545-961**

BESCHLAGSERIE TEAM
ABSCHLUSSFUSS

Beschlag mit höhenverstellbarem Gleiter aus poliertem Aluminium zur unterseitigen Montage an einem CP30 oder TP30 Paneel als Abschluss. Werkzeuglose Montage.

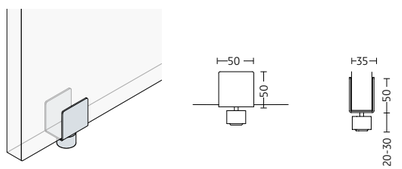

TEAM BINDER SERIES
SUPPORTING FOOT

Fitting with height-adjustable slider made of polished aluminium for attachment to the bottom edge of a CP30 or TP30 panel. No tools required.

weiß glänzend/ white gloss	**544-958**
schwarz matt/ matt black	**544-928**
Aluminium eloxiert/ anodised aluminium	**545-310**

BESCHLAGSERIE TEAM
LÄNGSFUSS PUCK

NEW

Der Längsfuß Puck dient der unterseitigen Verbindung von jeweils zwei Rossoacoustic TP30 oder CP30 Paneelen nebeneinander mit erhöhter Stabilität. Hierdurch ist eine längere Reihung von Paneelen möglich. Werkzeuglose Montage.

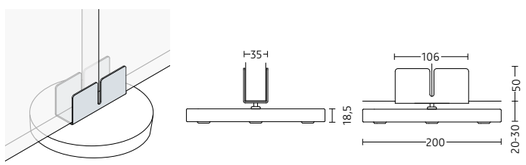

TEAM BINDER SERIES
LONG FOOT PUCK

The long foot Puck joins two adjacent Rossoacoustic TP30 or CP30 panels at the bottom to form a very stable connection. This allows you to set up a long row of panels. No tools required.

weiß glänzend, poliert/ white gloss, polished	**548-455**
schwarz matt, poliert/ matt black, polished	**548-456**
Aluminium eloxiert, poliert/ anodised aluminium, polished	**548-457**

BESCHLAGSERIE TEAM
ECKFUSS PUCK

NEW

Der Eckfuß Puck dient der unterseitigen Verbindung von jeweils zwei Rossoacoustic TP30 oder CP30 Paneelen über Eck mit erhöhter Stabilität. Hierdurch ist eine längere Reihung von Paneelen möglich. Werkzeuglose Montage.

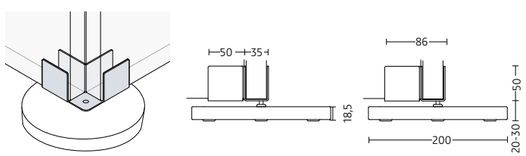

TEAM BINDER SERIES
CORNER FOOT PUCK

The corner foot Puck joins two Rossoacoustic TP30 or CP30 panels at the bottom to form a very stable corner. This allows you to set up a long row of panels. No tools required.

weiß glänzend, poliert/ white gloss, polished	**548-458**
schwarz matt, poliert/ matt black, polished	**548-459**
Aluminium eloxiert, poliert/ anodised aluminium, polished	**548-460**

BESCHLAGSERIE TEAM
ABSCHLUSSFUSS PUCK

NEW

Der Abschlussfuß Puck dient der unterseitigen Montage an Rossoacoustic TP30 oder CP30 Paneelen als Abschluss mit erhöhter Stabilität. Hierdurch ist eine längere Reihung von Paneelen möglich. Werkzeuglose Montage.

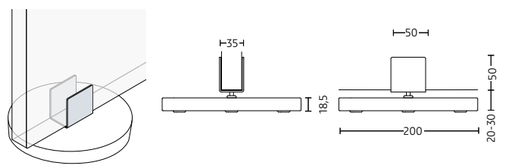

TEAM BINDER SERIES
SUPPORTING FOOT PUCK

The supporting foot Puck is assembled under a Rossoacoustic TP30 or CP30 panel as a very stable end support. This allows you to set up a long row of panels. No tools required.

weiß glänzend, poliert/ white gloss, polished	**548-452**
schwarz matt, poliert/ matt black, polished	**548-453**
Aluminium eloxiert, poliert/ anodised aluminium, polished	**548-454**

BESCHLAGSERIE TEAM
STANDFUSS

Flacher Fuß zur Verwendung von CP30 oder TP30 Paneelen auf Sideboard- oder Tischoberflächen. Werkzeuglose Montage. Jeweils zwei Stück erforderlich. Werkzeuglose Montage.

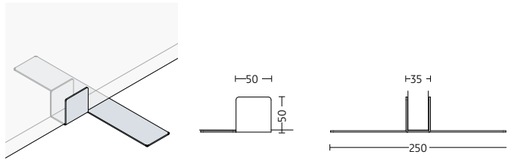

TEAM BINDER SERIES
STAND

Flat foot for using CP30 or TP30 panels on sideboards or desks. No tools required. Two feet necessary in each case. No tools required.

weiß glänzend/ white gloss	**545-072**
schwarz matt/ matt black	**545-073**
Aluminium eloxiert/ anodised aluminium	**545-309**

BESCHLAGSERIE TEAM
WANDHALTER

Beschlag zur Verwendung von CP30 oder TP30 Paneelen als Wandabsorber. Jeweils vier Stück erforderlich.

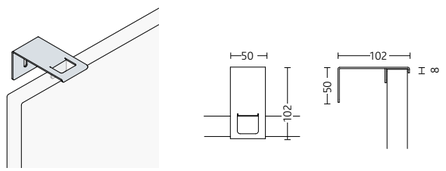

TEAM BINDER SERIES
WALL BRACKET

Fitting for using CP30 or TP30 panels as wall absorbers. Four brackets needed in each case.

weiß glänzend/ white gloss	**545-190**
schwarz matt/ matt black	**545-191**
Aluminium eloxiert/ anodised aluminium	**545-320**

TEAM TOOLS
WHITEBOARD

NEW

Das Whiteboard wird auf die obere Kante eines Rossoacoustic Paneels aufgesteckt. Die integrierte Ablage ist für Stifte vorgesehen. Werkzeuglose Montage.

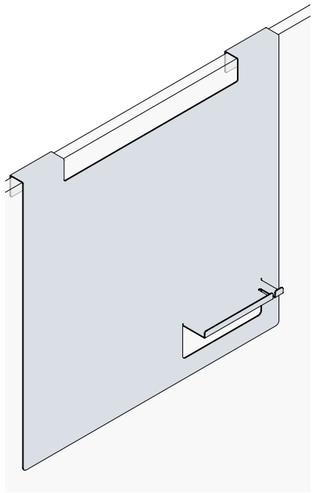

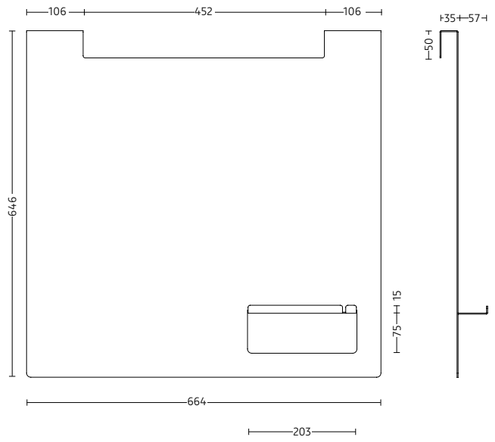

TEAM TOOLS
WHITEBOARD

The whiteboard is slotted onto the top edge of a Rossoacoustic panel. The integrated tray is intended for markers. No tools required.

weiß glänzend/ white gloss	**547-676**

TEAM TOOLS
WHITEBOARD CLEANER

NEW

Der Whiteboard Cleaner schafft mit einem Wisch Platz für neue Ideen auf dem Whiteboard. Über das integrierte Gummiband lässt sich der Cleaner an der Ablageschale des Whiteboard spielend leicht befestigen.

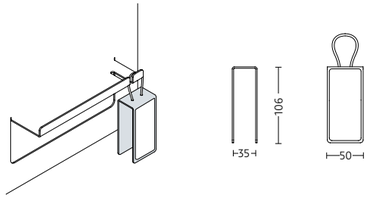

TEAM TOOLS
WHITEBOARD CLEANER

The Whiteboard cleaner creates space for new ideas on the whiteboard with just one wipe. The cleaner can be simply fastened to the whiteboard tray using the integrated elastic band.

weiß glänzend/ white gloss	**548-602**

TEAM TOOLS
MAGNETLEISTE 45 INKL. MAGNETE

NEW

Die Magnetleiste 45 wird am oberen Rand der Rossoacoustic Paneele aufgesteckt. Mit den zwei mitgelieferten Stabmagneten können Sie Notizen, Postkarten, Fotos oder Ähnliches befestigen. Werkzeuglose Montage.

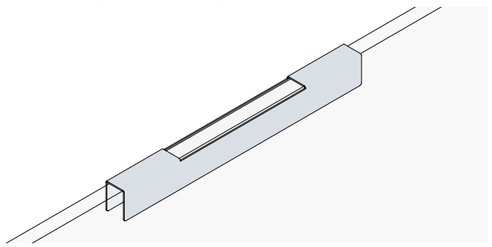

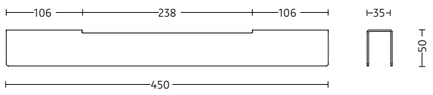

TEAM TOOLS
MAGNETIC STRIP 45 INCLUDING MAGNETS

Magnetic strip 45 is slotted onto the top edge of the Rossoacoustic panels. The two cylindrical magnets provided can be used to put up notes, postcards, photos or the like. No tools required.

weiß glänzend/ white gloss	**547-674**
schwarz matt/ matt black	**547-675**

TEAM TOOLS
MAGNETLEISTE 60 INKL. MAGNETE

NEW

Die Magnetleiste 60 wird am oberen Rand der Rossoacoustic Paneele aufgesteckt. Mit den vier mitgelieferten Stabmagneten können Sie Notizen, Postkarten, Fotos oder Ähnliches befestigen. Werkzeuglose Montage.

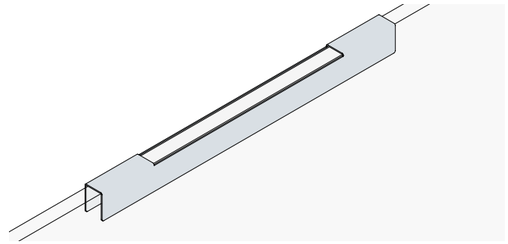

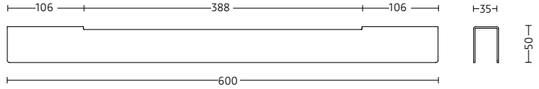

TEAM TOOLS
MAGNETIC STRIP 60 INCLUDING MAGNETS

Magnetic strip 60 is slotted onto the top edge of the Rossoacoustic panels. The four cylindrical magnets provided can be used to put up notes, postcards, photos or the like. No tools required.

weiß glänzend/ white gloss	**547-672**
schwarz matt/ matt black	**547-673**

TEAM TOOLS
ABLAGESCHALE MIT GUMMIBAND

NEW

Die Ablageschale sorgt für Ordnung am Arbeitsplatz und dient zur Ablage von Büromaterial. Das beigelegte Gummiband kann zur Befestigung von Stiften oder Postkarten und Fotos genutzt werden. Werkzeuglose Montage.

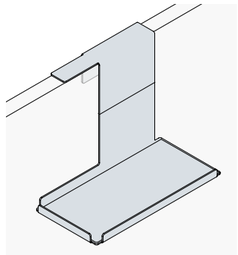

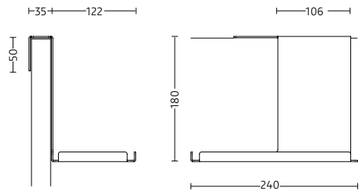

TEAM TOOLS
TRAY WITH ELASTIC BAND

The tray helps keep the workplace tidy and can be used for storing office materials. The elastic band provided can be used to hold pens or postcards and photos in place. No tools required.

weiß glänzend/ white gloss	**548-436**
schwarz matt/ matt black	**548-438**
Aluminium eloxiert/ anodised aluminium	**548-439**

TEAM TOOLS
DOKUMENTENHALTER

NEW

Der Dokumentenhalter dient der Aufbewahrung von Zeitungen, Magazinen, Ausdrucken, Briefen oder Ähnlichem. Er wird einfach auf das Rossoacoustic Paneel aufgesteckt. Werkzeuglose Montage.

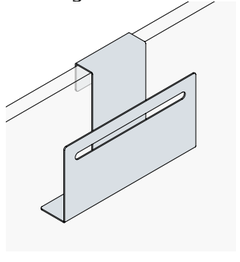

TEAM TOOLS
DOCUMENT HOLDER

The document holder can be used as a place to keep newspapers, magazines, printouts, letters and the like. It is simply slotted onto the Rossoacoustic panel. No tools required.

weiß glänzend/ white gloss	**548-443**
schwarz matt/ matt black	**548-444**
Aluminium eloxiert/ anodised aluminium	**548-445**

TEAM TOOLS
FEDERKLEMME

NEW

Die Federklemme kann zur Befestigung von Dokumenten genutzt werden. Werkzeuglose Montage.

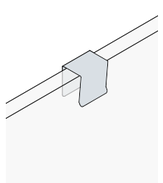

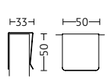

TEAM TOOLS
SPRING CLIP

The spring clip can be used to affix documents. No tools required.

weiß glänzend/ white gloss	**548-600**
schwarz matt/ matt black	**548-601**

TEAM TOOLS
VASE

NEW

Die minimalistisch gestaltete Vase bringt Natur an Ihren Arbeitsplatz. Befestigt wird die Vase einfach an der oberen Kante eines Rossoacoustic Paneels. Werkzeuglose Montage.

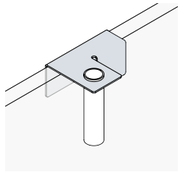

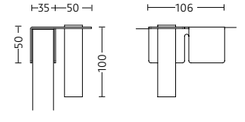

TEAM TOOLS
VASE

The vase features a minimalistic design and brings a touch of nature to your workplace. The vase is simply attached to the top edge of a Rossoacoustic panel. No tools required.

weiß glänzend/ white gloss	**548-440**
schwarz matt/ matt black	**548-441**
Aluminium eloxiert/ anodised aluminium	**548-442**

NIMBUS GROUP

Die Nimbus Group ist ein international ausgerichtetes Unternehmen, dessen Erfolgsgeschichte vor 25 Jahren in Stuttgart begann. Heute gilt die Unternehmensgruppe mit den zwei etablierten Marken Nimbus und Rosso als Innovationsführer insbesondere im Bereich der LED-Innenraumbeleuchtungen und der Raumakustik.

Die Nimbus Group beschäftigt am Standort in Stuttgart-Feuerbach 160 Mitarbeiter in den Bereichen Entwicklung, Design, Vertrieb, Fertigung und Logistik. Der Standort Stuttgart hat für das Unternehmen eine zentrale Bedeutung. Sämtliche Nimbus und Rosso Produkte werden am Unternehmensstandort in Stuttgart gefertigt und über 90 Prozent der Zulieferbetriebe sind im Umkreis von 200 km angesiedelt.

Die Nimbus Group fördert seit vielen Jahren regionale Kinder-, Jugend- und Bildungsprojekte.

Darüber hinaus wird bei Nimbus auf allen Ebenen **ökologisch verantwortliches Handeln** sichtbar: Im Rahmen eines Kooperationsprojektes mit Mercedes Benz und EnBW wurden die Lieferfahrzeuge der Nimbus Group aktuell auf Zero-Emission-Elektrofahrzeuge umgestellt. Transportfahrten in der Umgebung und im Stadtgebiet erfolgen sodann emissionsfrei. Der Strom für die Elektrofahrzeuge wird durch eine eigene, auf dem Firmengebäude installierte Solaranlage der neuesten Generation erzeugt.

The Nimbus Group is an internationally oriented company, whose success story began 25 years ago in Stuttgart. Today, with its two established brands, Nimbus and Rosso, the group is considered a leading innovator, especially in the field of LED interior lighting.

At its location in Feuerbach in Stuttgart, the Nimbus Group employs 160 people in development, design, sales, production and logistics. Its location in Stuttgart means a great deal to the company. All Nimbus and Rosso products are manufactured at the company's headquarter in Stuttgart and over 90% of its suppliers are situated within a radius of 200 km.

The Nimbus Group has supported regional children's, youth and education projects for many years now.

What is more, **ecological responsibility** is apparent wherever one looks within Nimbus: as part of a collaboration project with Mercedes Benz and EnBW, the Nimbus Group delivery vehicles where currently being converted to zero-emission electric vehicles. As a result, transports in the city and the surrounding area are emission-free. The power for the electric vehicles is generated by the firm's own solar power generation system. The system belongs to the latest generation of solar technology and is installed on the company building.

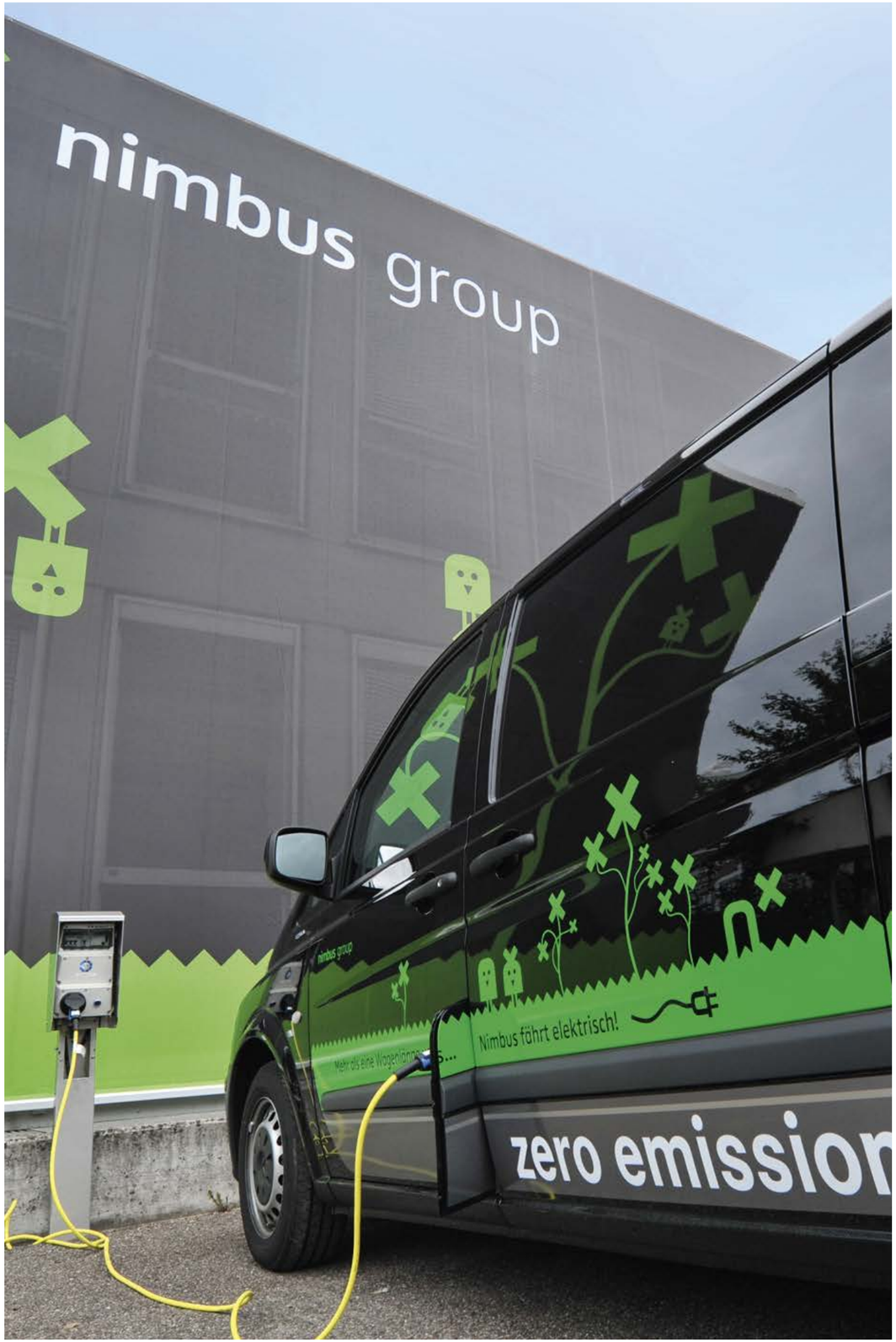

MOCK-UP

Mock-Up ist Ausstellung, Labor und Schulungszentrum zugleich. Mock-Up bietet auf über 1.500 Quadratmetern Ausstellungsfläche die Möglichkeit, die gesamte Nimbus und Rossoacoustic Produktpalette in der direkten Anwendung zu erleben und zu testen.

Im Acoustic Lab stehen zum direkten Vergleich drei Räume mit identischen Abmessungen zur Verfügung: Der eine roh und ohne zusätzliche Maßnahmen zur Verbesserung der Raumakustik, die weiteren Räume variabel und anwendungsspezifisch ausgestattet mit den akustisch hochwirksamen Rossoacoustic Produkten, entwickelt, geprüft und gemessen in Zusammenarbeit mit dem Fraunhofer-Institut für Bauphysik, Stuttgart.

MOCK-UP

Mock-Up is exhibition, laboratory and training centre all at the same time. In over 1,500 square metres of exhibition space, Mock-Up provides people with an opportunity to concretely experience and test the entire range of Nimbus and Rossoacoustic products.

In the Acoustic Lab there are three rooms with identical dimensions which are used to provide a direct comparison of room acoustics; one is bare and contains no additional measures to improve the room's acoustics; the other rooms can be adapted and equipped for specific applications with our acoustically highly effective Rossoacoustic products, which were developed, tested and measured in collaboration with the Fraunhofer Institute for Building Physics in Stuttgart.

Mock-Up Stuttgart

Mock-Up Stuttgart

WISSENSCHAFT UND FORSCHUNG

Forschung und Wissenschaft spielen in allen Unternehmensbereichen eine große Rolle:

Die Nimbus Group und das Institut für Tragkonstruktionen und Konstruktives Entwerfen (ITKE) der Universität Stuttgart forschen gemeinsam an einem von der Deutschen Bundesstiftung Umwelt geförderten Projekt zur Entwicklung einer transparenten Akustiklösung aus Biokunststoffen, die zu einem möglichst hohen Anteil an nachwachsenden Rohstoffen besteht.

Ein weiterer Forschungsschwerpunkt der Nimbus Group in Kooperation mit dem Fraunhofer-Institut für Bauphysik stellt die Entwicklung einer schallmaskierenden Leuchte (Seite 14) dar.

Neben dem Fraunhofer-Institut zählen Gira und Revox sowie zahlreiche renommierte Hochschulen und namhafte Architekturbüros zu den Kooperationspartnern der Nimbus Group. Um einen Rahmen für die Entwicklung von Zukunftsthemen zu schaffen – und die Forschung voranzutreiben – gründete Dietrich F. Brennenstuhl 2007 die Nimbus Research Company, kurz NRC genannt.

SCIENCE AND RESEARCH

Science and research play a large role in all areas of the company.

The Nimbus Group and the Institute of Building Structures and Structural Design (ITKE) of the University of Stuttgart are jointly engaged in research in the context of a project sponsored by the Deutsche Bundesstiftung Umwelt (German federal environment foundation) aimed at the development of a transparent acoustic solution made of synthetic bio materials and containing the largest possible proportion of renewable resources.

Another research focus of the Nimbus Group in collaboration with the Fraunhofer Institute for Building Physics is the development of the sound-masking luminaire (page 14).

Besides the Fraunhofer Institute, the Nimbus Group also collaborates with Gira and Revox as well as with a number of renowned universities and well-known firms of architects. In 2007, Dietrich F. Brennenstuhl founded the Nimbus Research Company, NRC for short, to create a framework for the development of future-oriented issues.

IMPRESSUM / IMPRINT

Stand: 10/2014, Art.-Nr. 548-893

Unser Lieferprogramm wird ständig nach den Bedürfnissen des Marktes überarbeitet. Wir bitten um Verständnis, dass wir uns Änderungen in der Gestalt und Technik vorbehalten. Detaillierte technische Angaben, Datenblätter und 3-D-Planungsdaten zu den Rossoacoustic CP30 und TP30 Paneelen unter **www.rosso-acoustic.com**.

Es gelten ausschließlich die Allgemeinen Geschäftsbedingungen der Nimbus Group, einzusehen unter www.nimbus-group.com.

Nachdruck, auch auszugsweise, nur mit vorheriger schriftlicher Genehmigung der Nimbus Group.

Issued: 10/2014, Art.-no. 548-893

Our range is constantly revised to keep up with the needs of the market. We reserve the right to make changes to design and technology and apologise for any inconvenience this may cause. Technical information, data sheets and 3d planning data on the Rossoacoustic CP30 and TP30 panels can be found at **www.rosso-acoustic.com**.

The general business terms and conditions of the Nimbus Group shall apply exclusively.
These can be viewed at www.nimbus-group.com.

Any reproduction, including extracts, only with prior written consent of the Nimbus Group.

Fotos/Photos: Frank Ockert
außer/except: Assmann Büromöbel, www.assmann.de (118/119, 120/121), Brigida González (19, 128/129, 130/131), Andreas Körner (113), Jens Küsters (5, 82/83, 114/115, 122/123, 124/125), David Matthiessen (132/133, 134/135), David Paprocki (142/143)

Konzept, Gestaltung, Layout/Conception, design, layout:
OCKERTUNDPARTNER, Stuttgart, www.ockert-partner.com

Nimbus Group GmbH
Sieglestraße 41
D-70469 Stuttgart
Tel. +49 (0) 7 11 63 30 14-0
Fax +49 (0) 7 11 63 30 14-14

www.nimbus-group.com
info@nimbus-group.com

Nimbus und Rosso sind
Marken der Nimbus Group.

Nimbus and Rosso are
trademarks of the Nimbus Group.

Nimbus Group ist Gründungsmitglied der Deutschen Gesellschaft für Nachhaltiges Bauen (www.dgnb.de).

Nimbus Group is founding member of the German Sustainable Building Council (www.dgnb.de).

DGNB

nimbus group

D-E 10-2014 Art. Nr. 548-893 www.ockert-partner.com

Ihr Fachhandelspartner:

weber büro- & objekteinrichtung GmbH
Dieselstr. 11a
86368 Gersthofen
T. 0821.262352-1
F. 0821.262352-2

E. info@weber-einrichtungen.de
www.weber-einrichtungen.de

weber
büro- & objekteinrichtung

PROJEKT. NEUES BÜRO